Prik-til-prik regning Navn:_____ Klasse:_____

Udregn nedenstående regnestykker for at færdiggøre tegningen. Begynd med regnestykket ud for **Start** og fortsæt med nummer **01** til **25**. Brug resultaterne for at finde den næste prik der skal tegnes til. Når du er færdig kan du farvelægge tegningen.

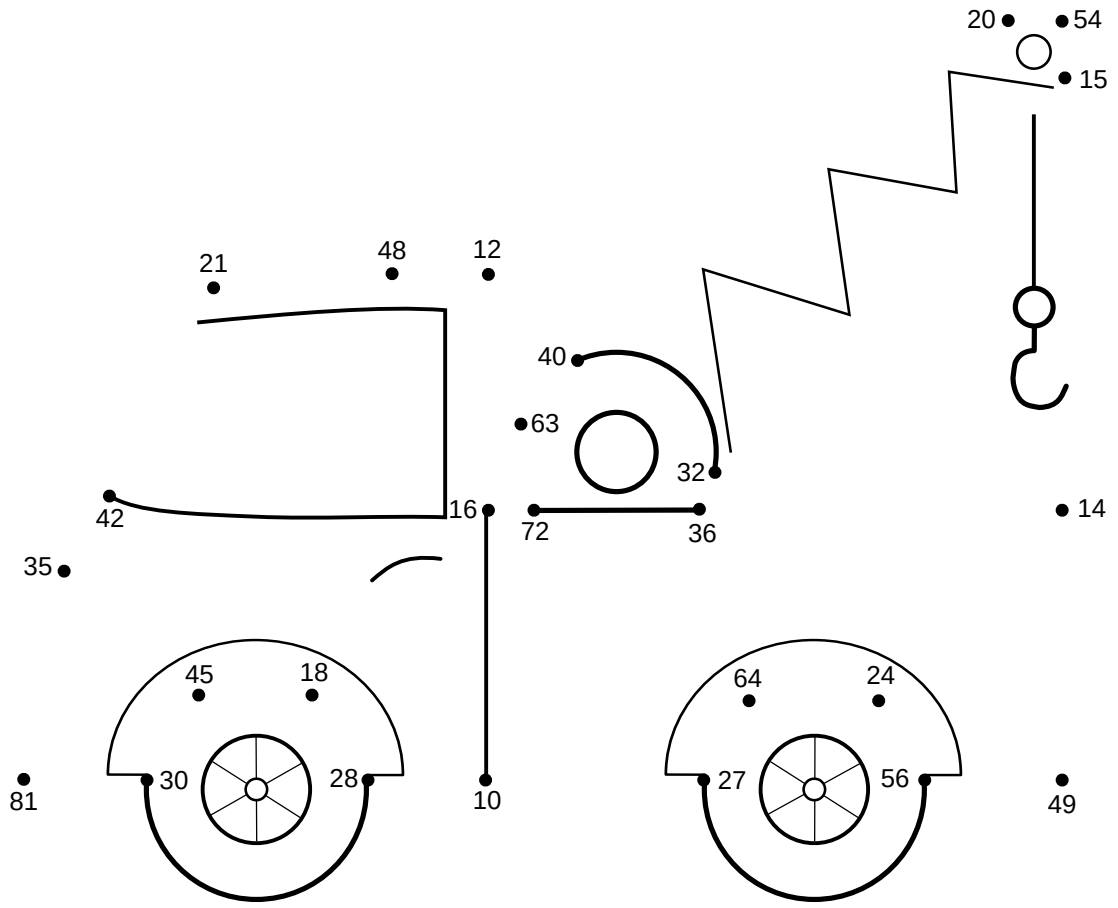

Start $3 \cdot 7 =$

01 $6 \cdot 8 =$	**02** $6 \cdot 2 =$	**03** $8 \cdot 2 =$	**04** $9 \cdot 8 =$	**05** $9 \cdot 7 =$
06 $8 \cdot 5 =$	**07** $5 \cdot 4 =$	**08** $9 \cdot 6 =$	**09** $3 \cdot 5 =$	**10** $4 \cdot 8 =$
11 $9 \cdot 4 =$	**12** $7 \cdot 2 =$	**13** $7 \cdot 7 =$	**14** $7 \cdot 8 =$	**15** $8 \cdot 3 =$
16 $8 \cdot 8 =$	**17** $9 \cdot 3 =$	**18** $2 \cdot 5 =$	**19** $4 \cdot 7 =$	**20** $6 \cdot 3 =$
21 $5 \cdot 9 =$	**22** $6 \cdot 5 =$	**23** $9 \cdot 9 =$	**24** $5 \cdot 7 =$	**25** $6 \cdot 7 =$

Prik-til-prik regning Navn:_____ Klasse:_____

Udregn nedenstående regnestykker for at færdiggøre tegningen. Begynd med regnestykket ud for **Start** og fortsæt med nummer **01** til **25**. Brug resultaterne for at finde den næste prik der skal tegnes til. Når du er færdig kan du farvelægge tegningen.

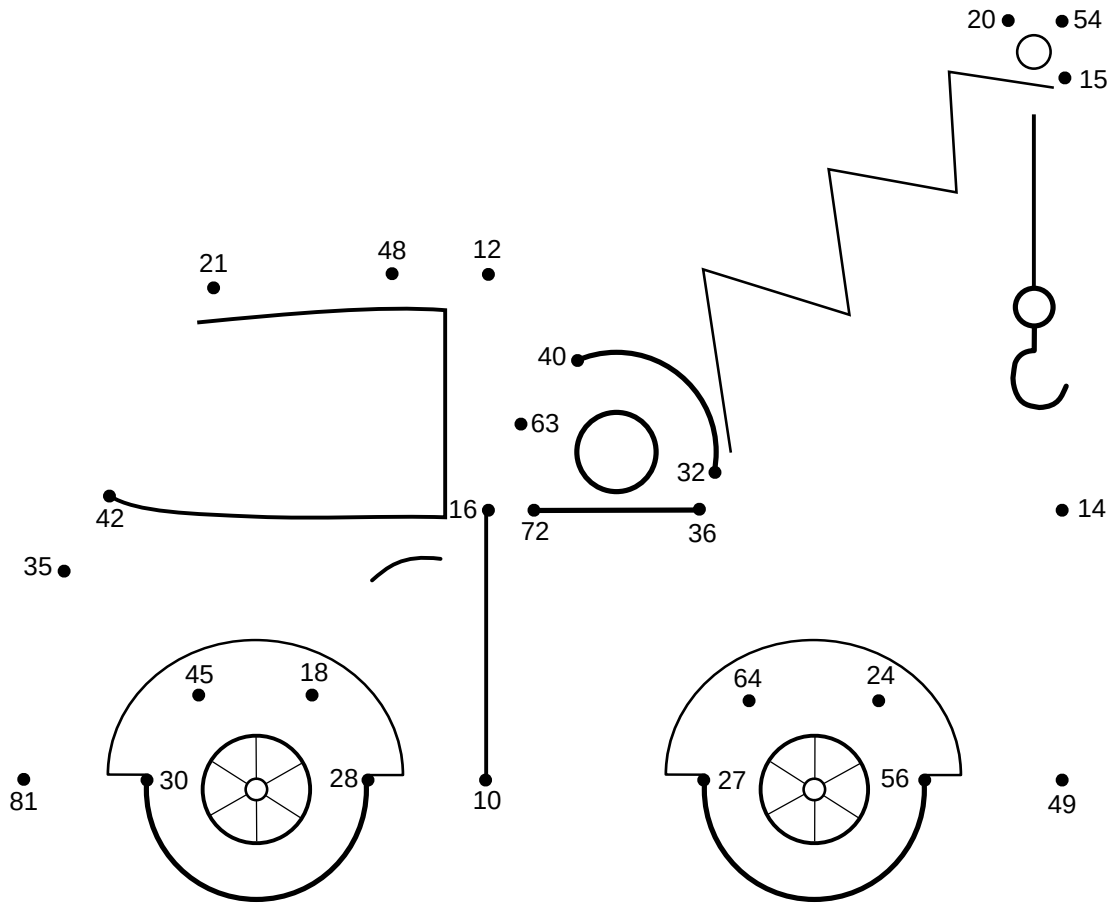

Start $3 \cdot 7 = 21$

01 $6 \cdot 8 = 48$	**02** $6 \cdot 2 = 12$	**03** $8 \cdot 2 = 16$	**04** $9 \cdot 8 = 72$	**05** $9 \cdot 7 = 63$
06 $8 \cdot 5 = 40$	**07** $5 \cdot 4 = 20$	**08** $9 \cdot 6 = 54$	**09** $3 \cdot 5 = 15$	**10** $4 \cdot 8 = 32$
11 $9 \cdot 4 = 36$	**12** $7 \cdot 2 = 14$	**13** $7 \cdot 7 = 49$	**14** $7 \cdot 8 = 56$	**15** $8 \cdot 3 = 24$
16 $8 \cdot 8 = 64$	**17** $9 \cdot 3 = 27$	**18** $2 \cdot 5 = 10$	**19** $4 \cdot 7 = 28$	**20** $6 \cdot 3 = 18$
21 $5 \cdot 9 = 45$	**22** $6 \cdot 5 = 30$	**23** $9 \cdot 9 = 81$	**24** $5 \cdot 7 = 35$	**25** $6 \cdot 7 = 42$