Min første ABC

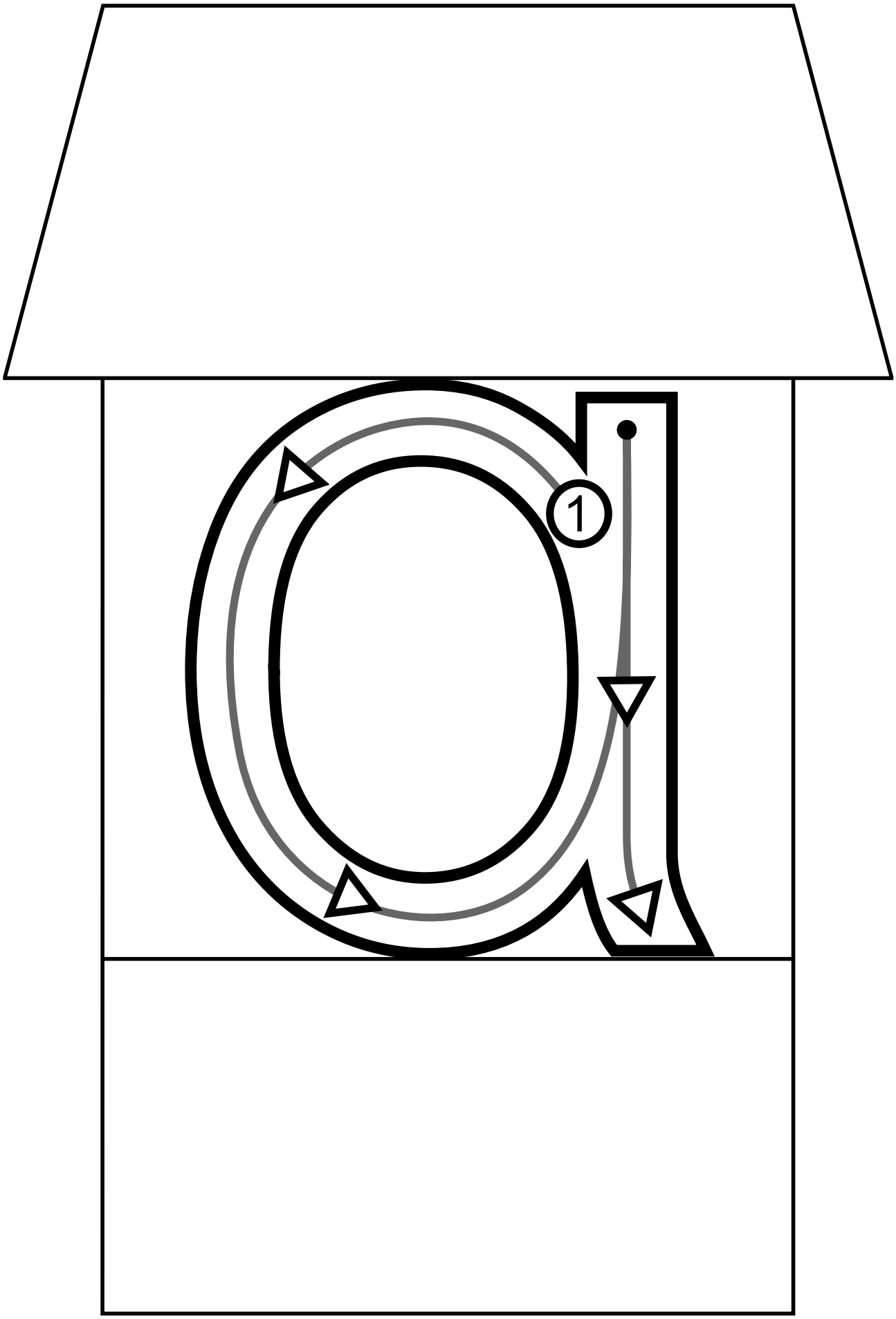
1

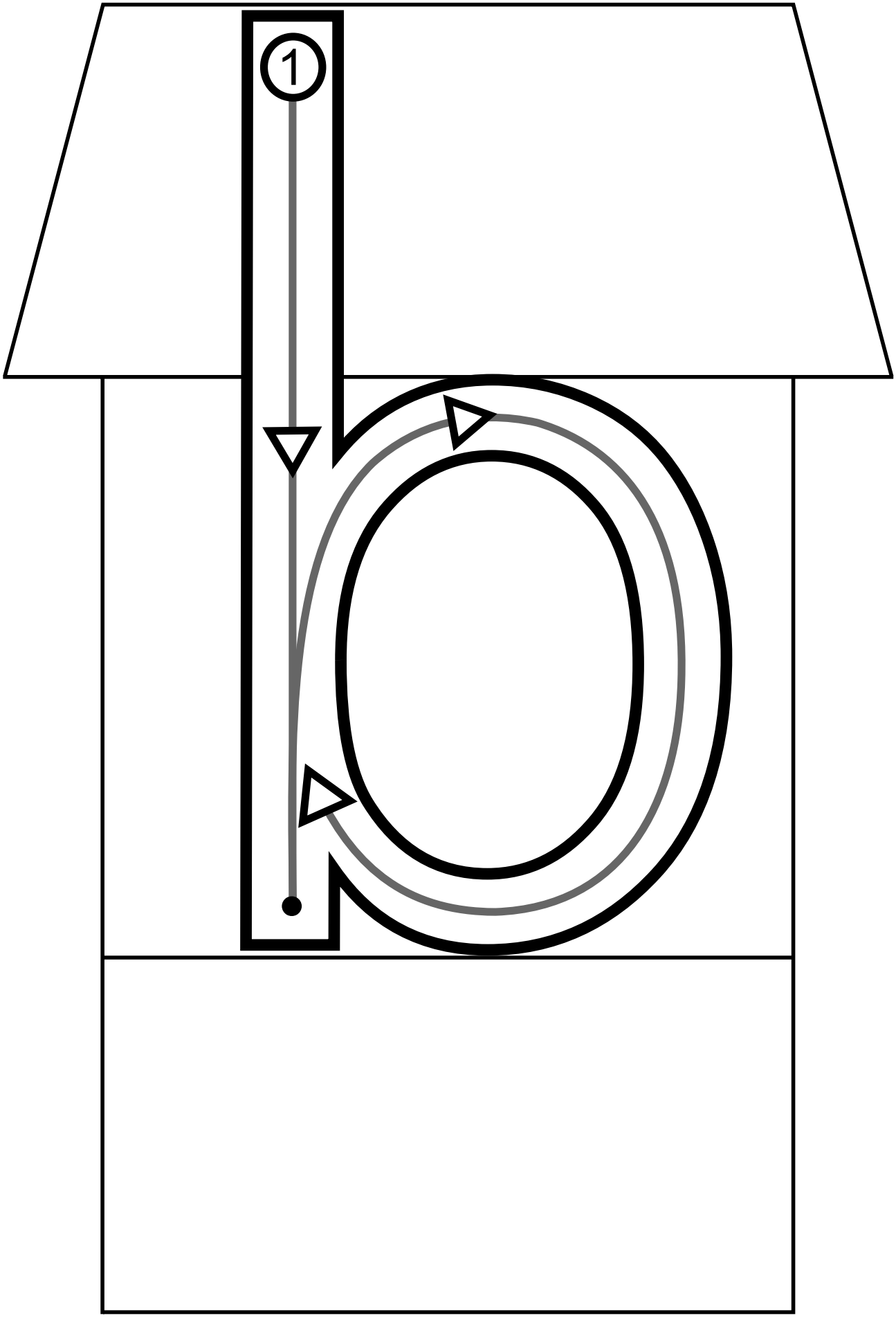
1

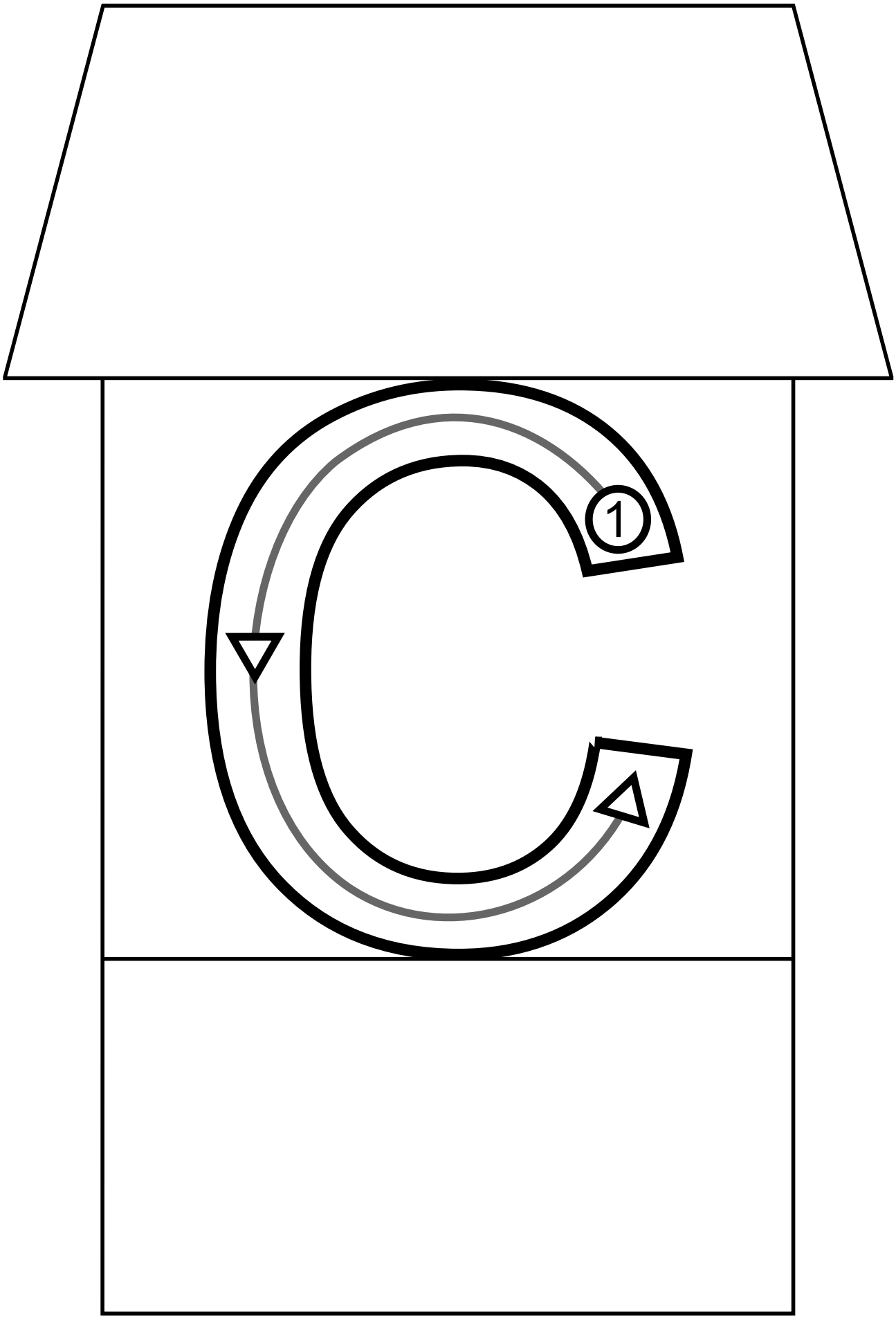
1

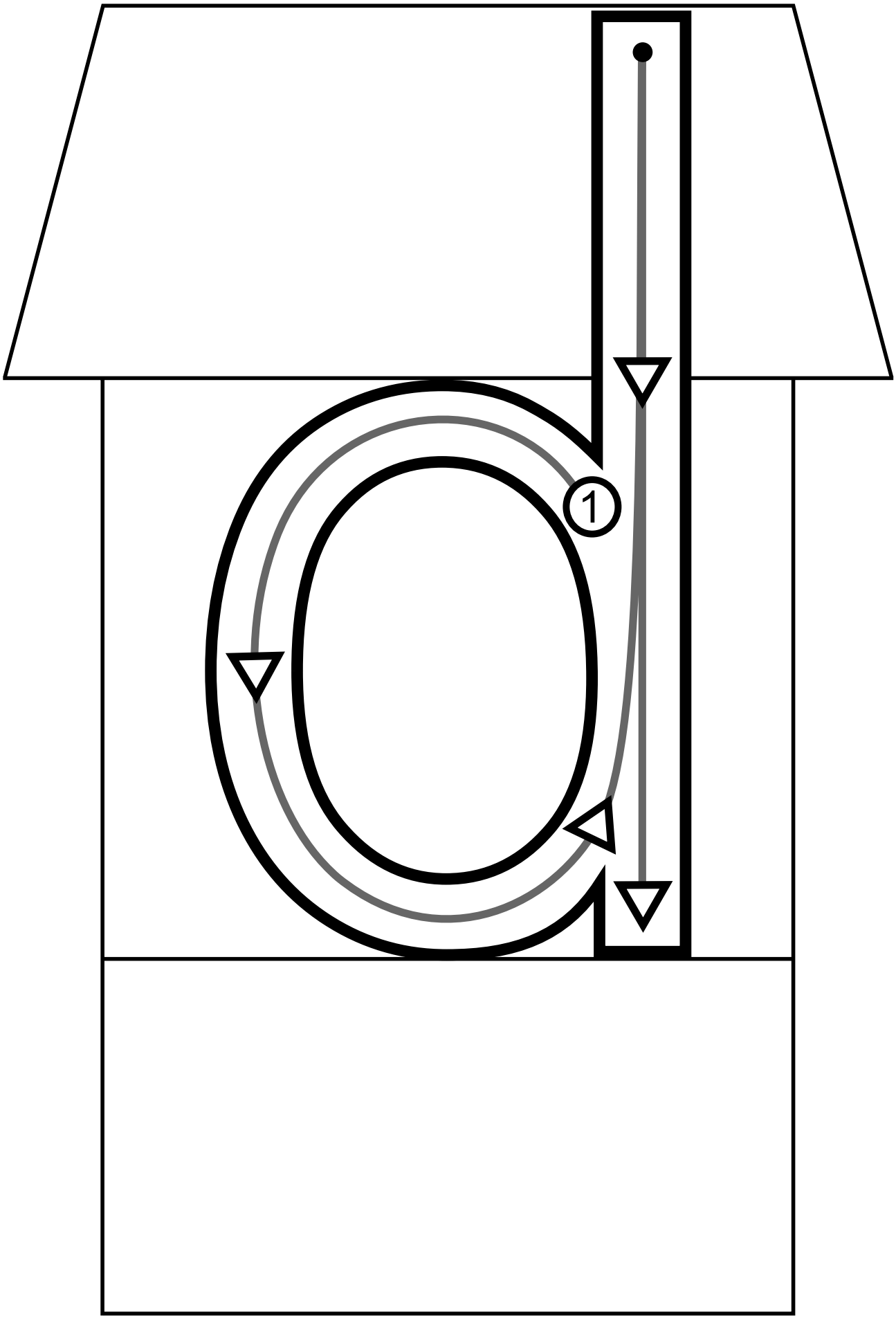
1

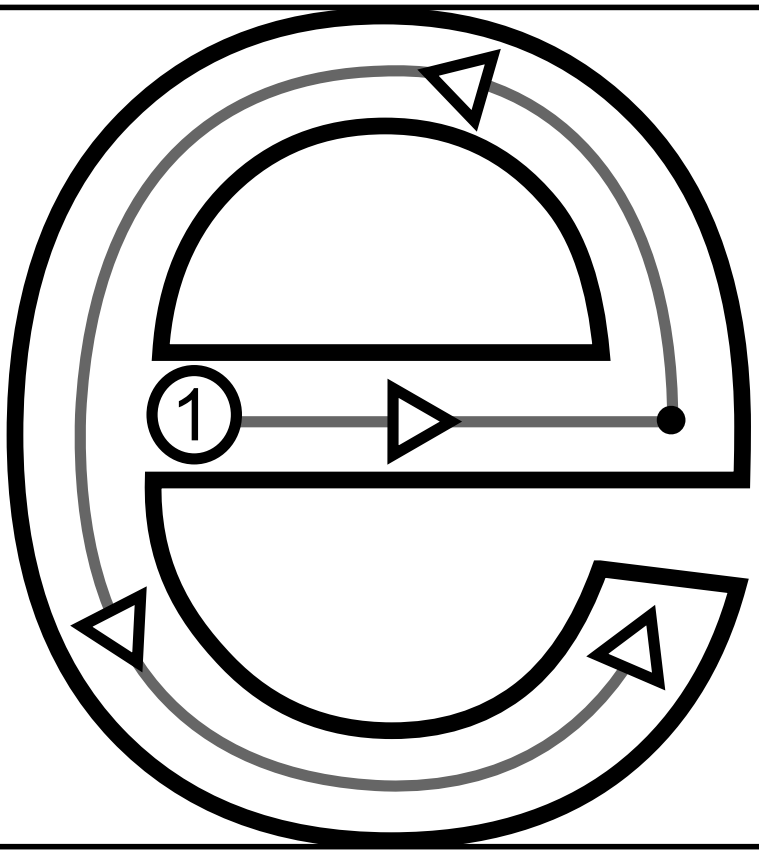
1

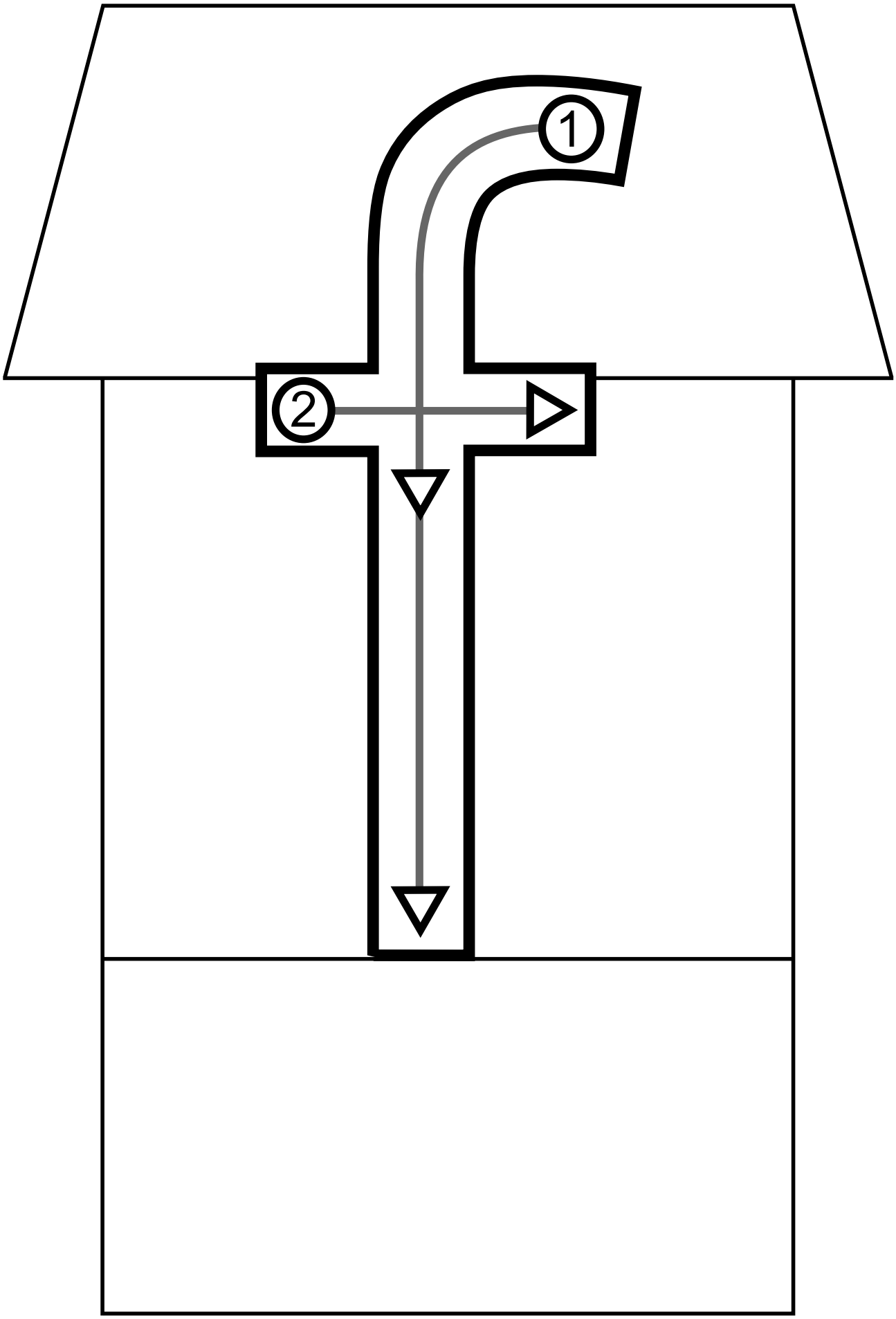
1
2

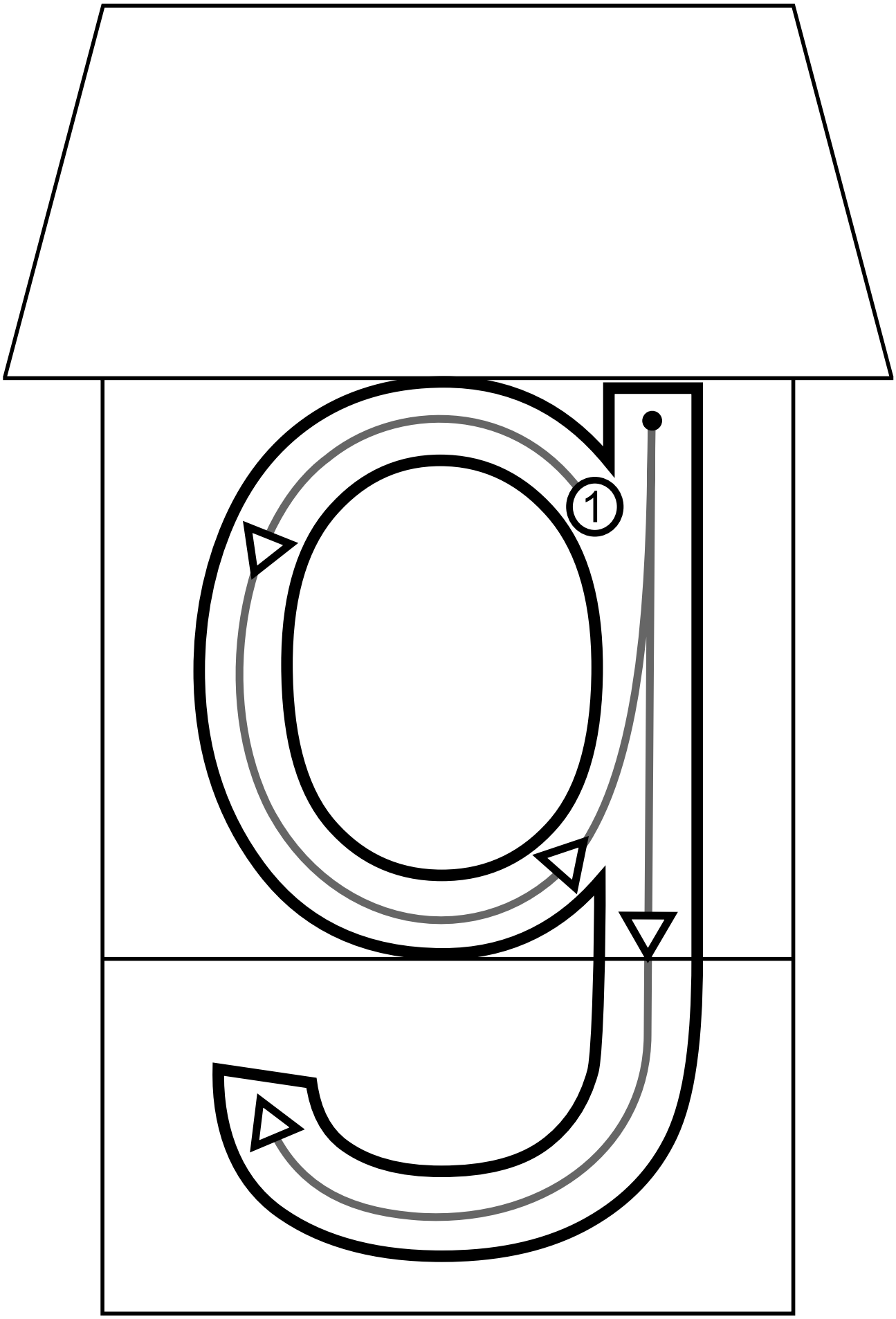
1

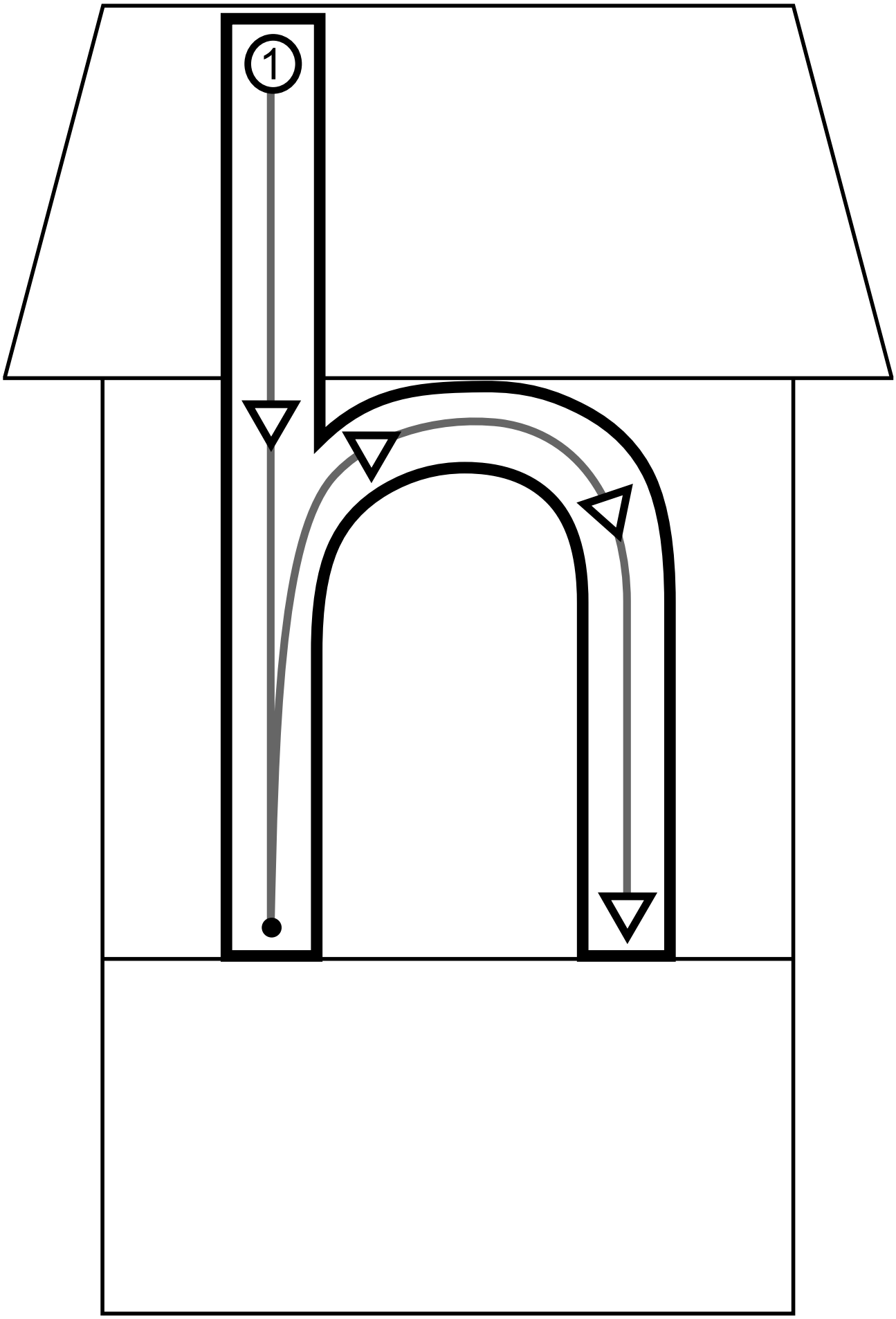
1

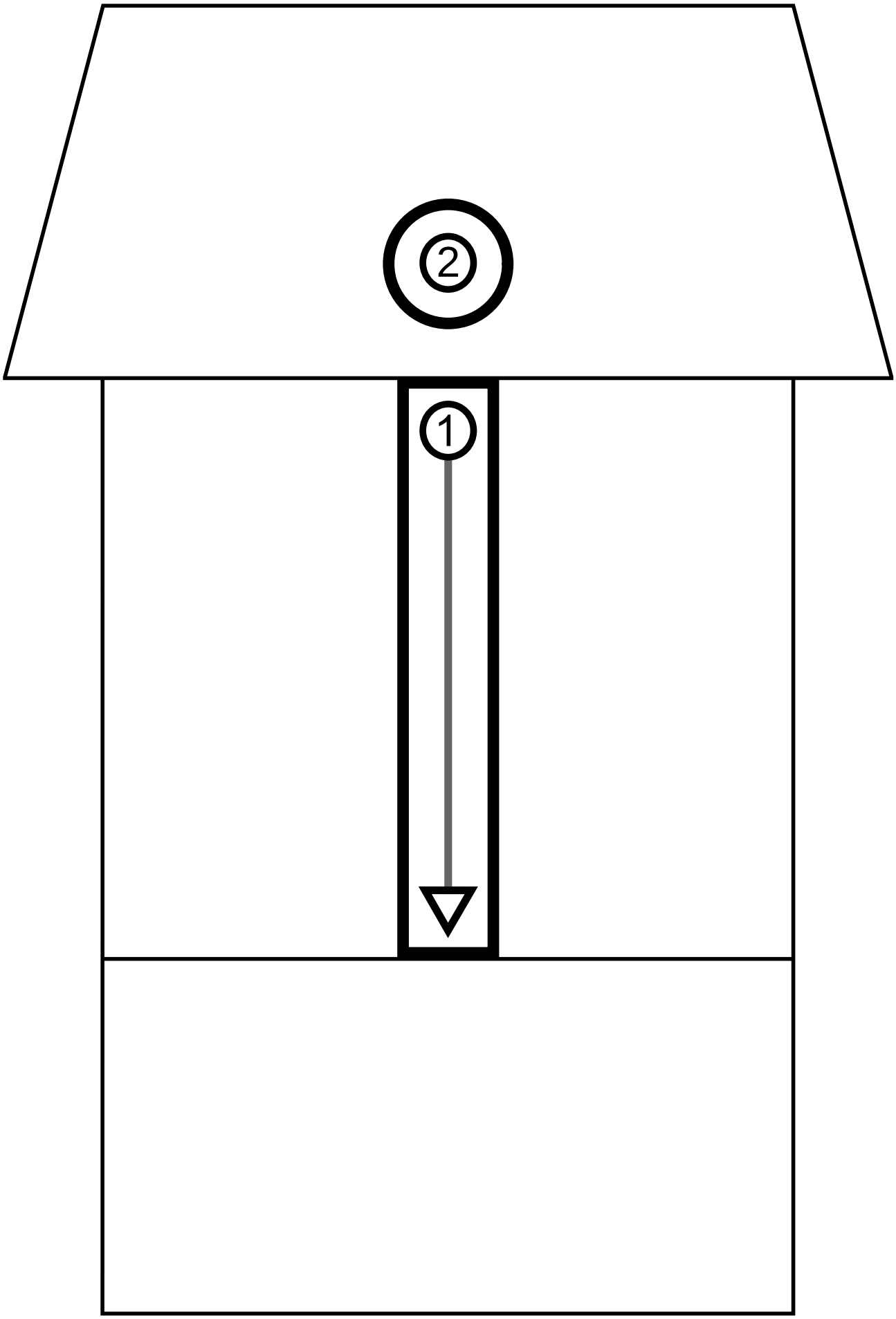
2
1

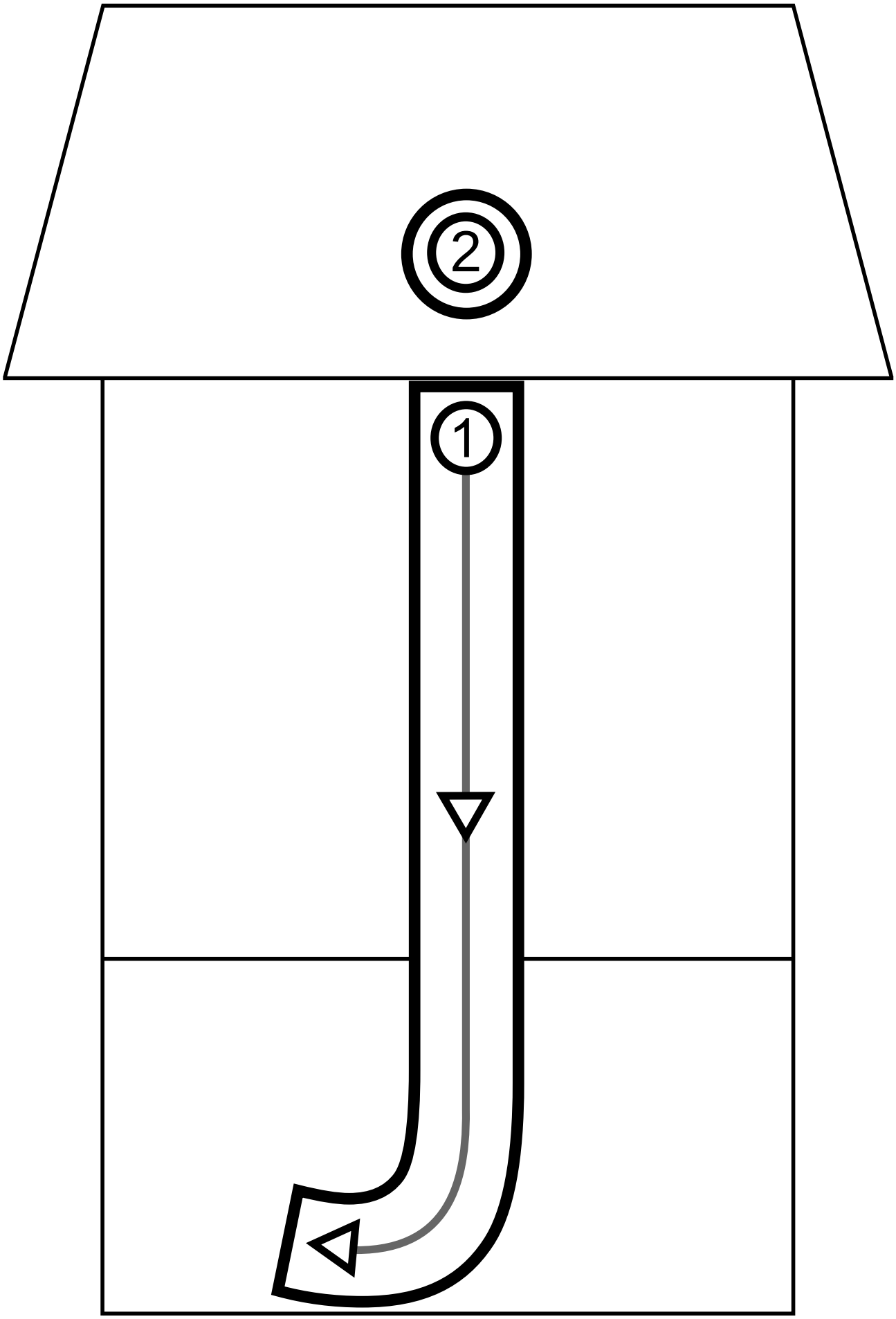
2
1

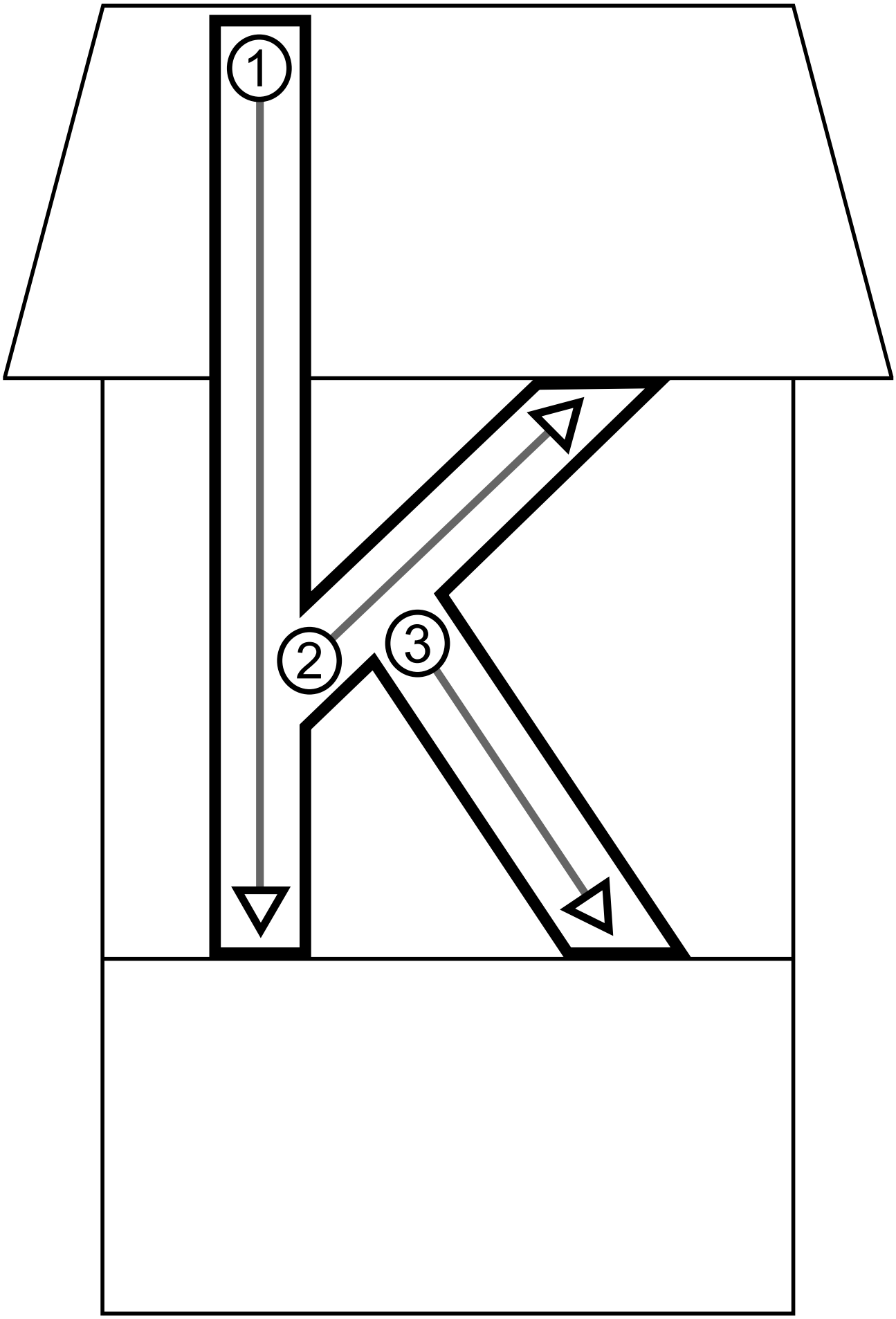
1
2
3

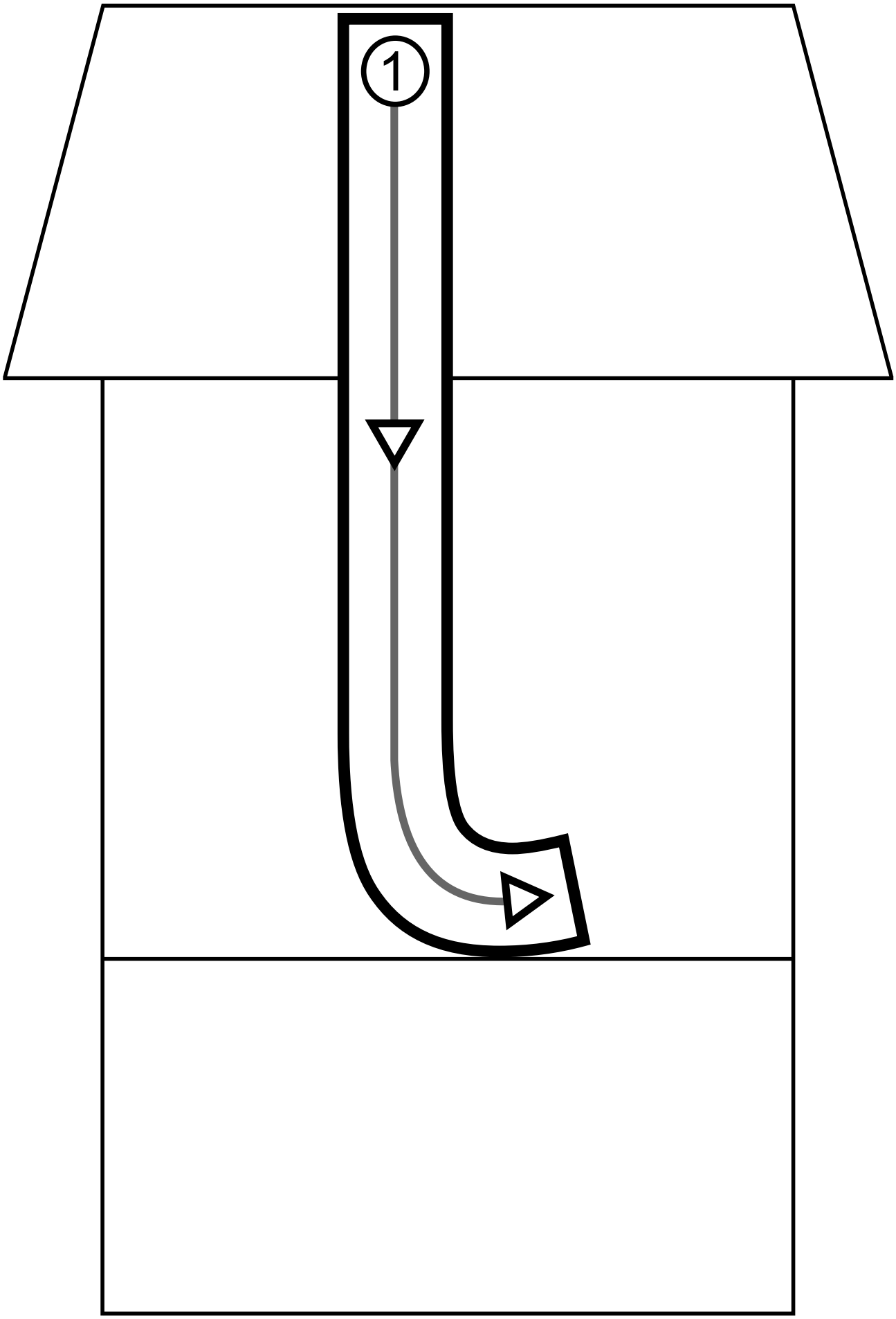
1

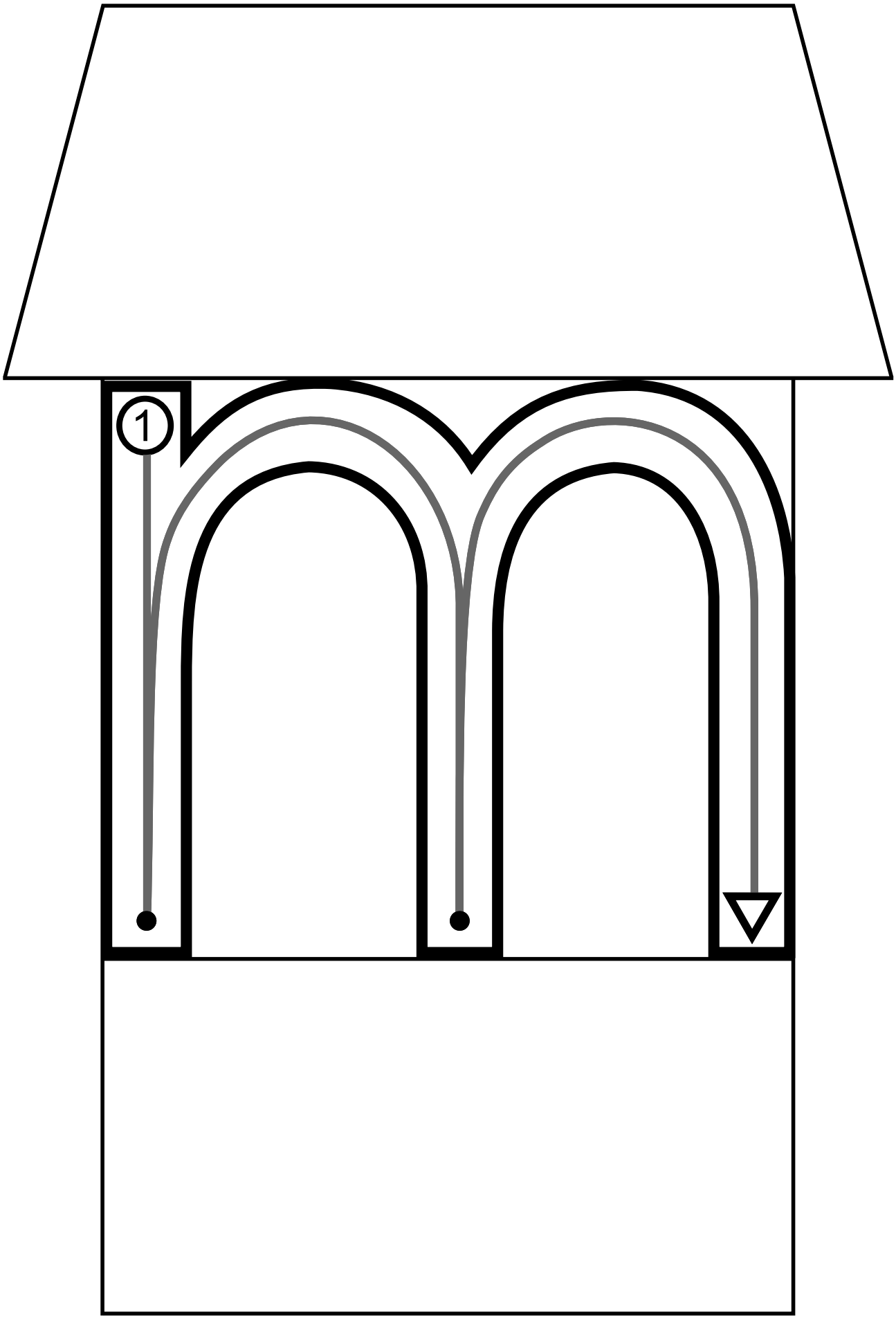
1

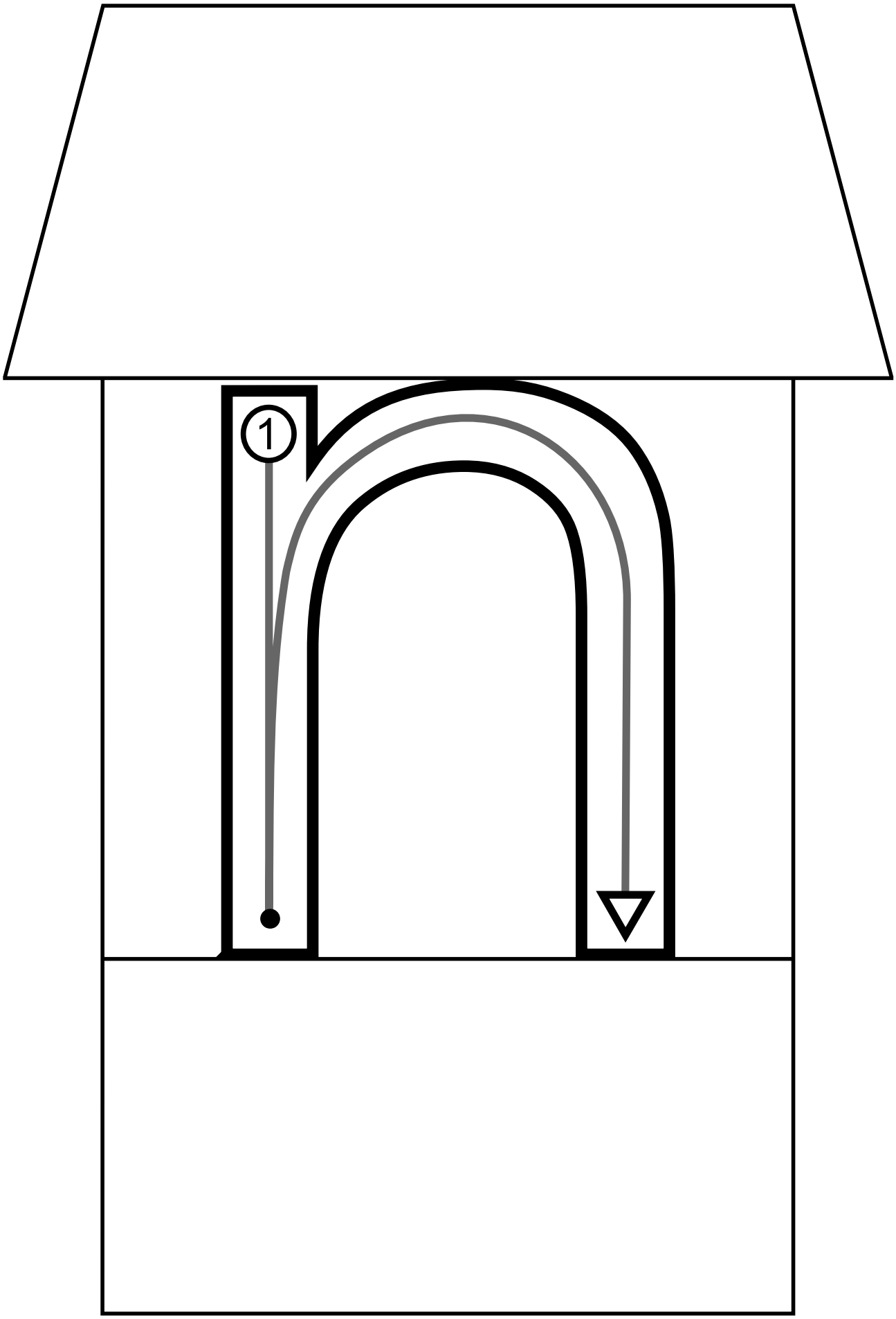
1

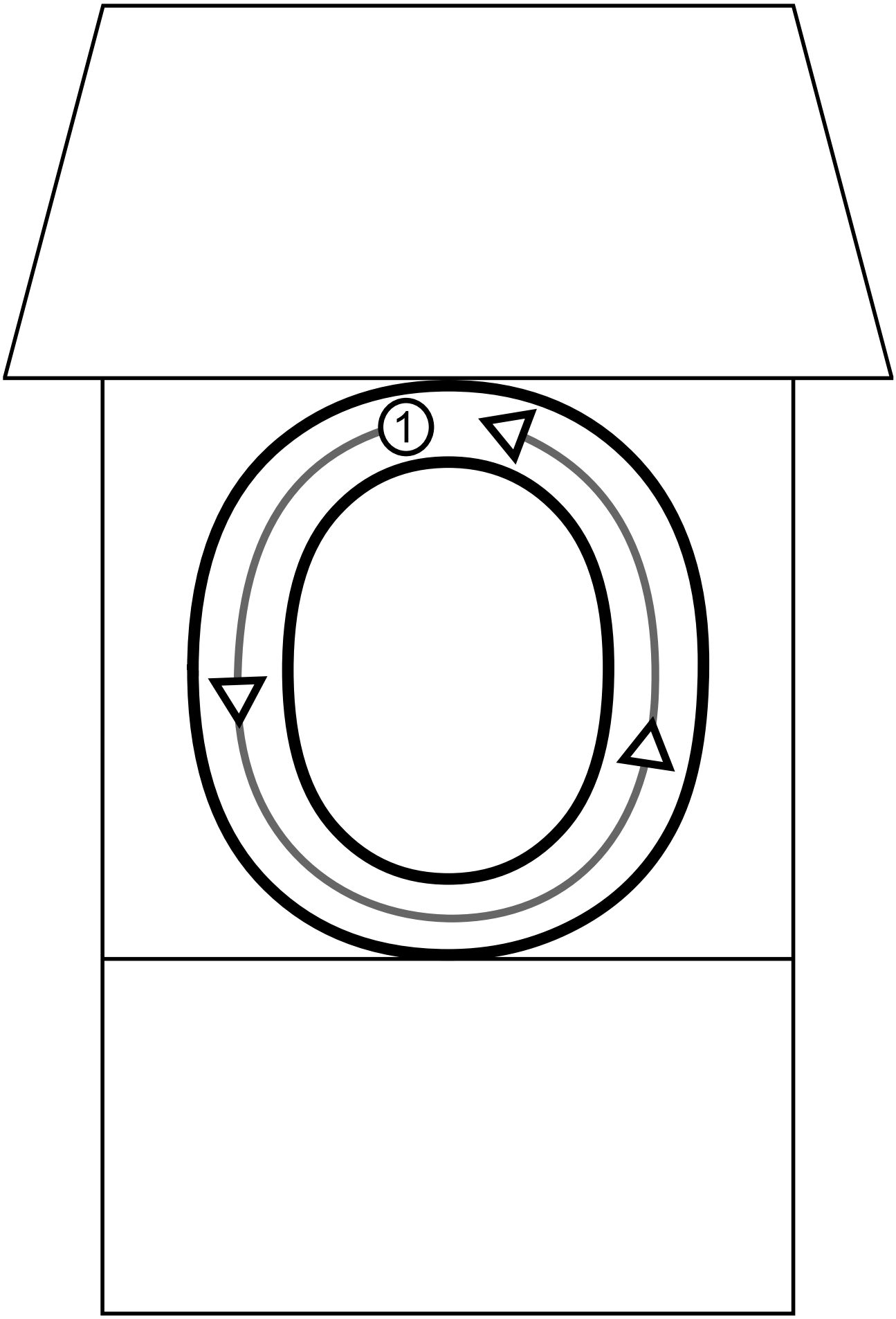
1

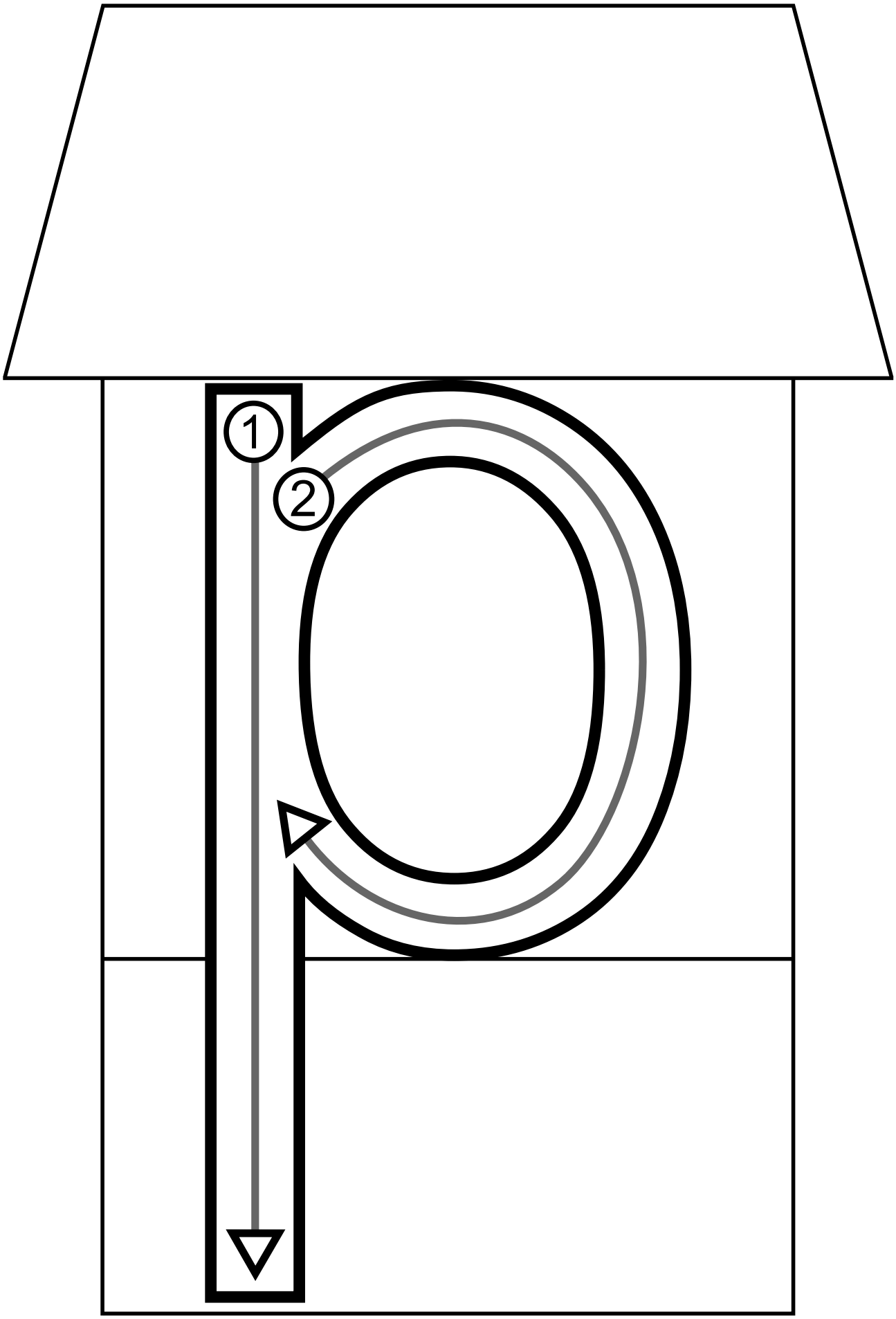
1
2

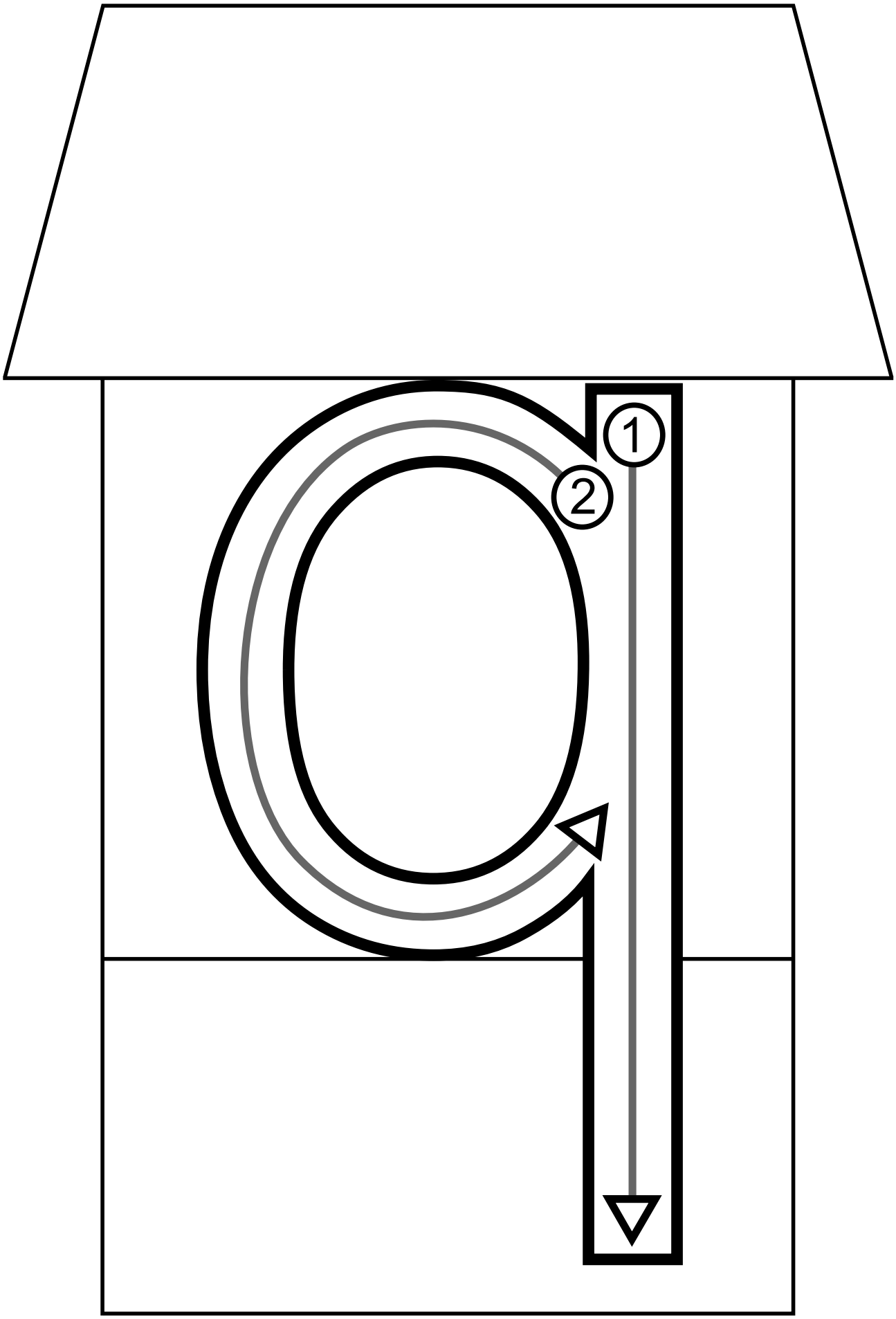
1
2

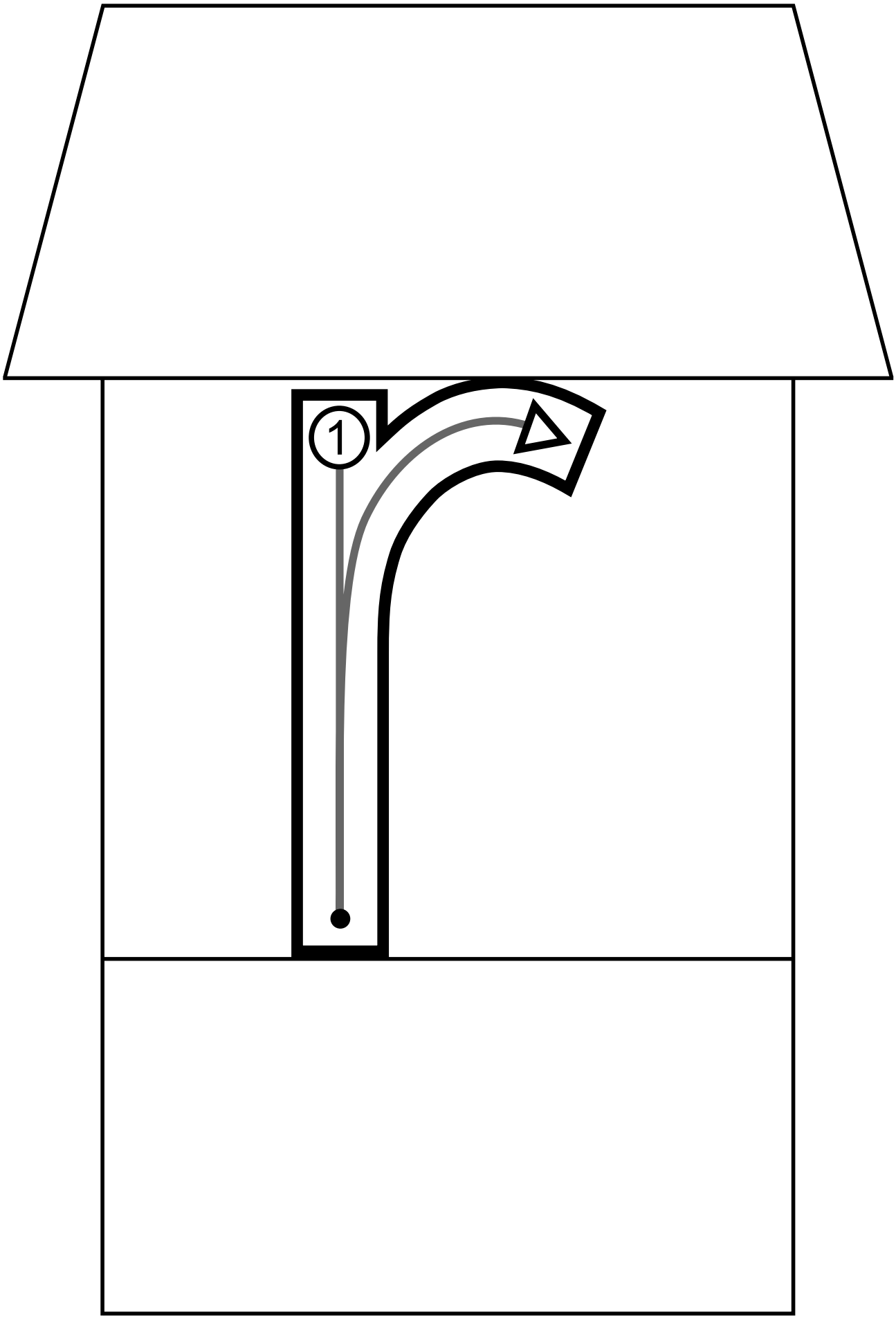
1

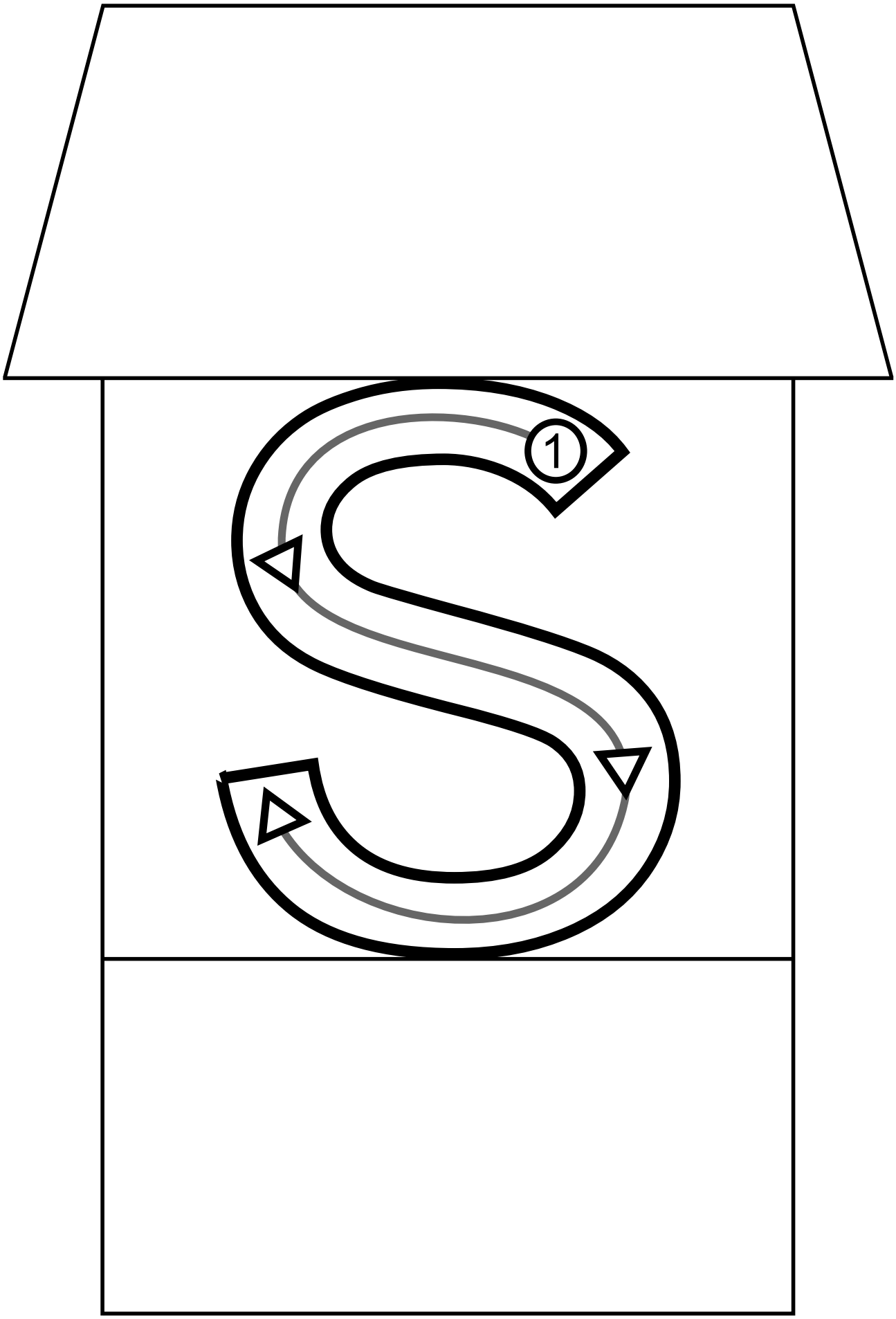
1

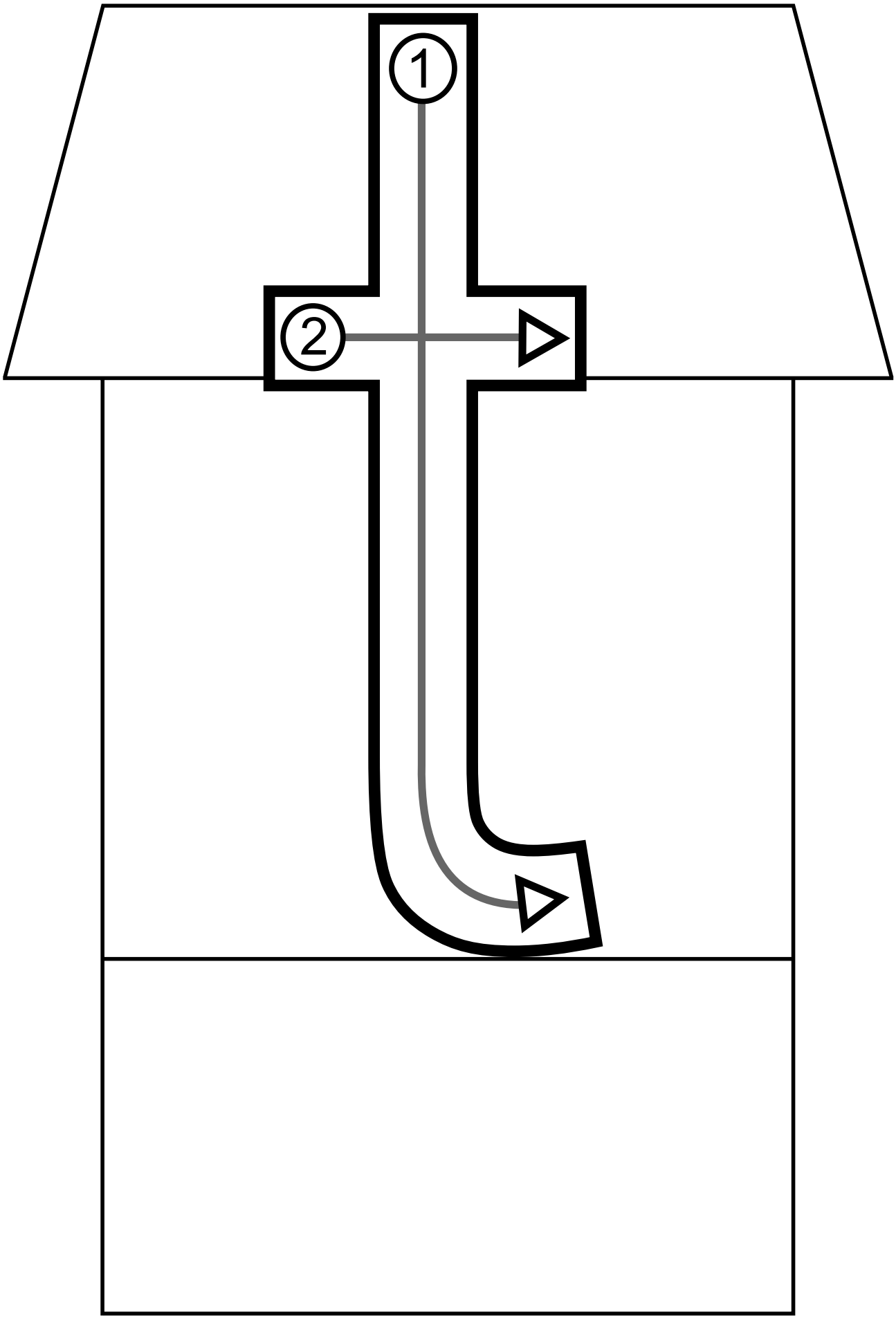
1
2

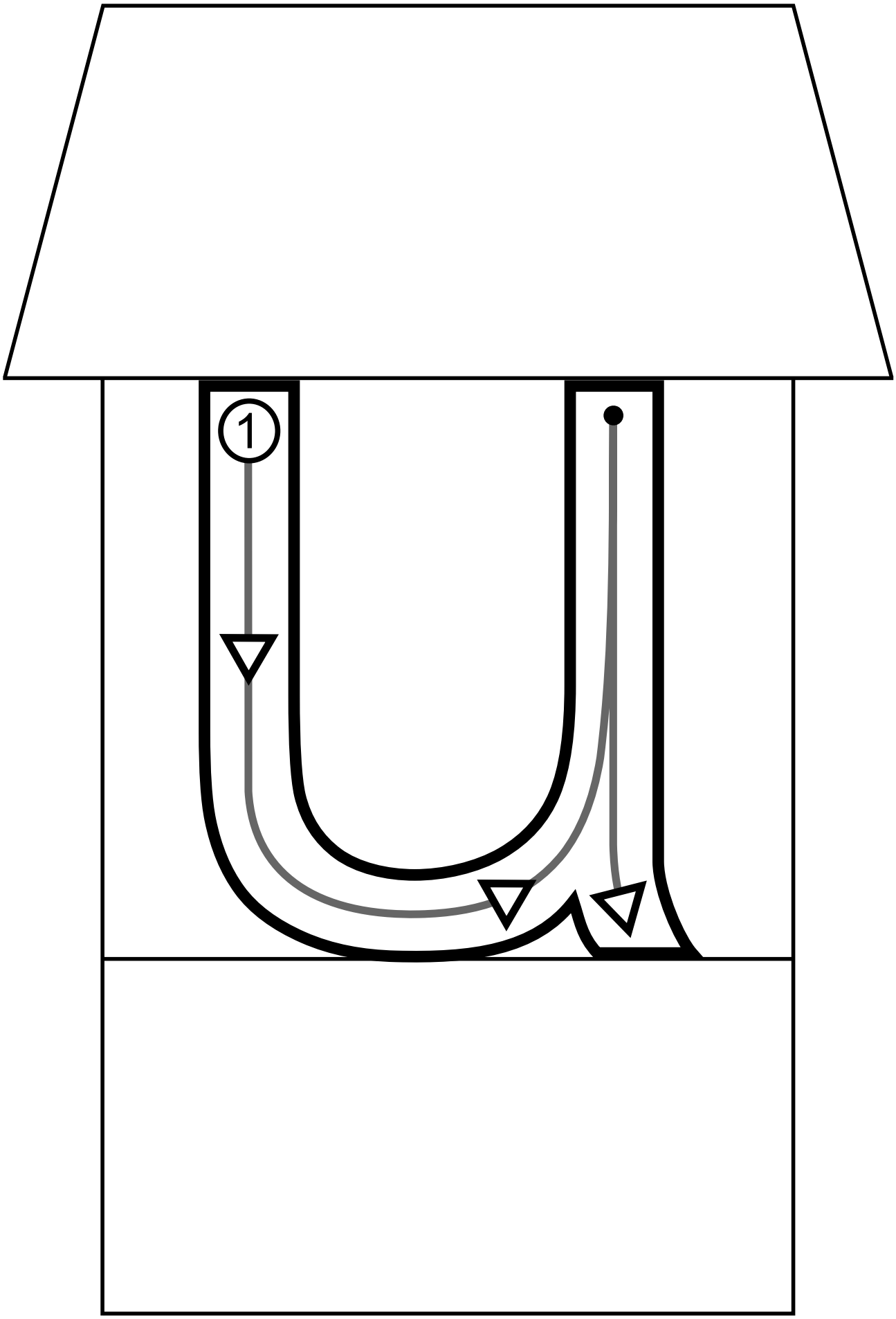
1

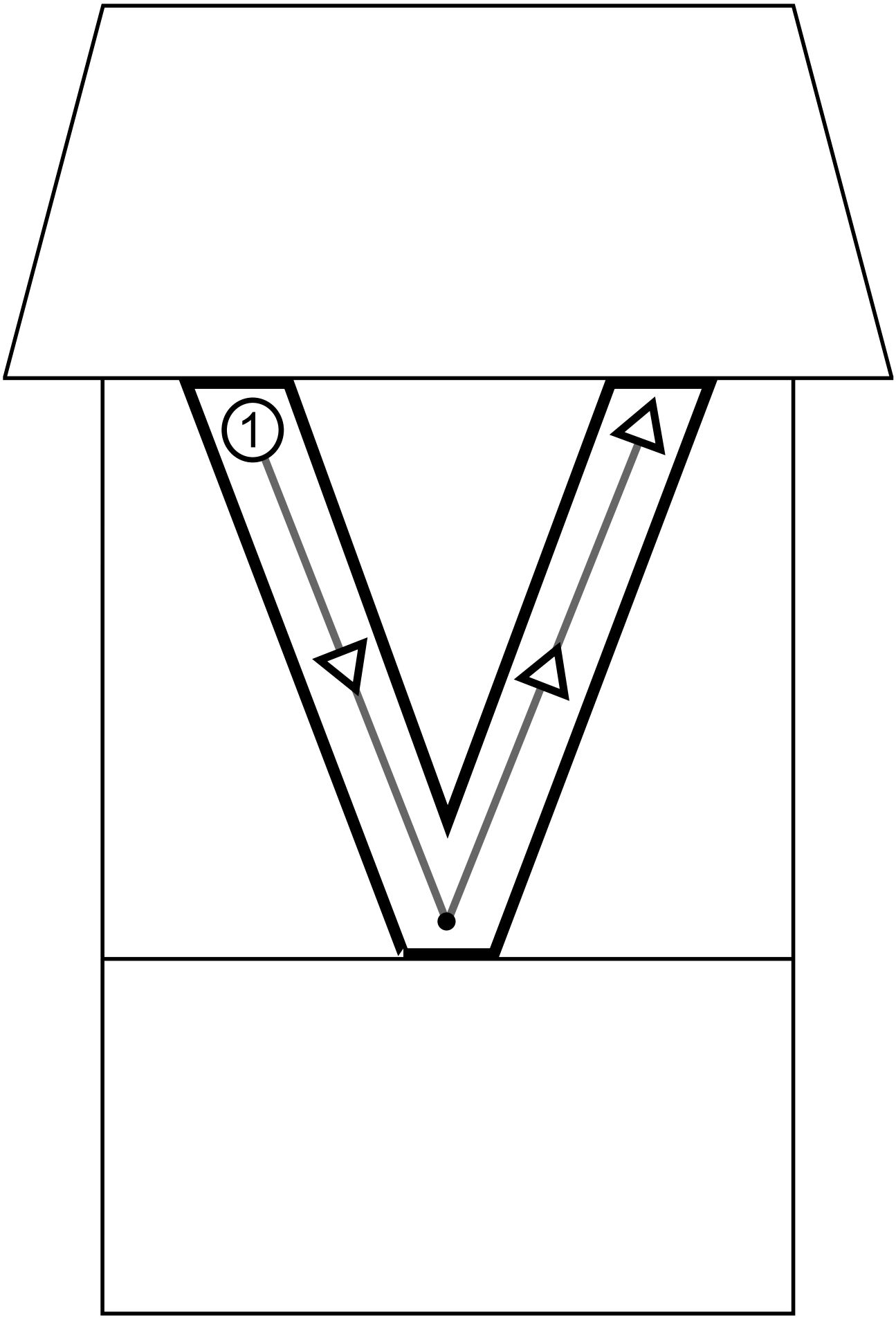
1

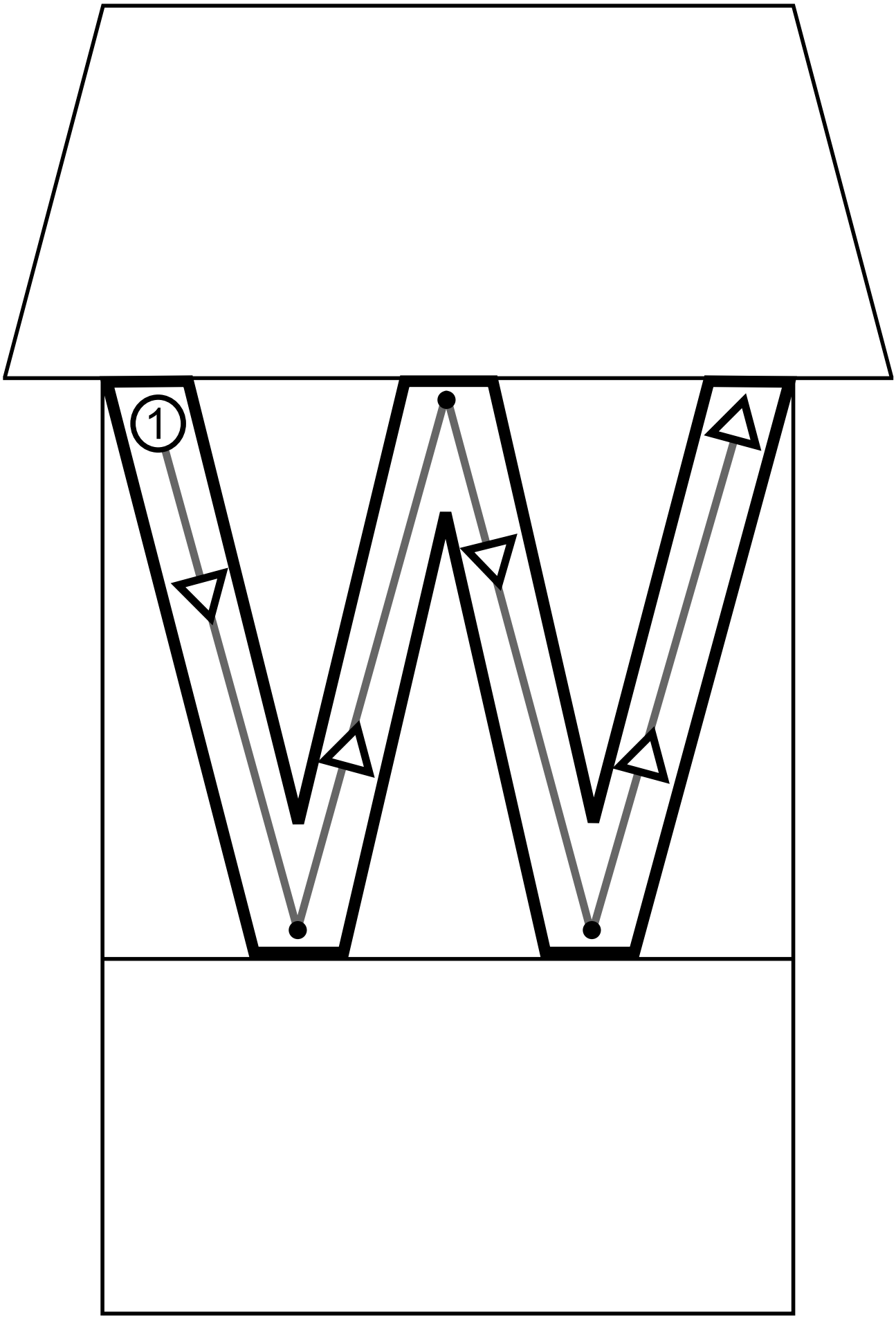
1

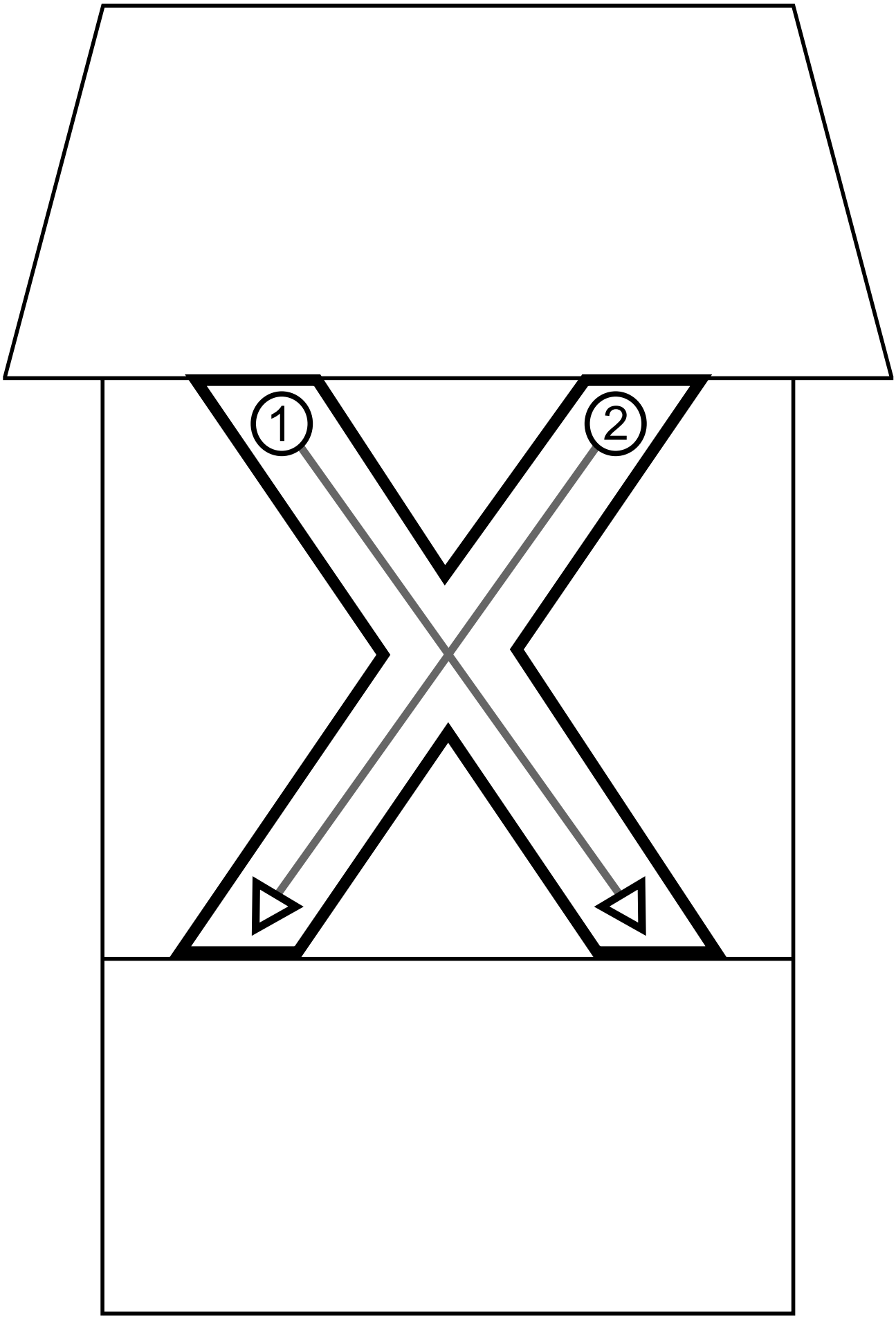
1
2

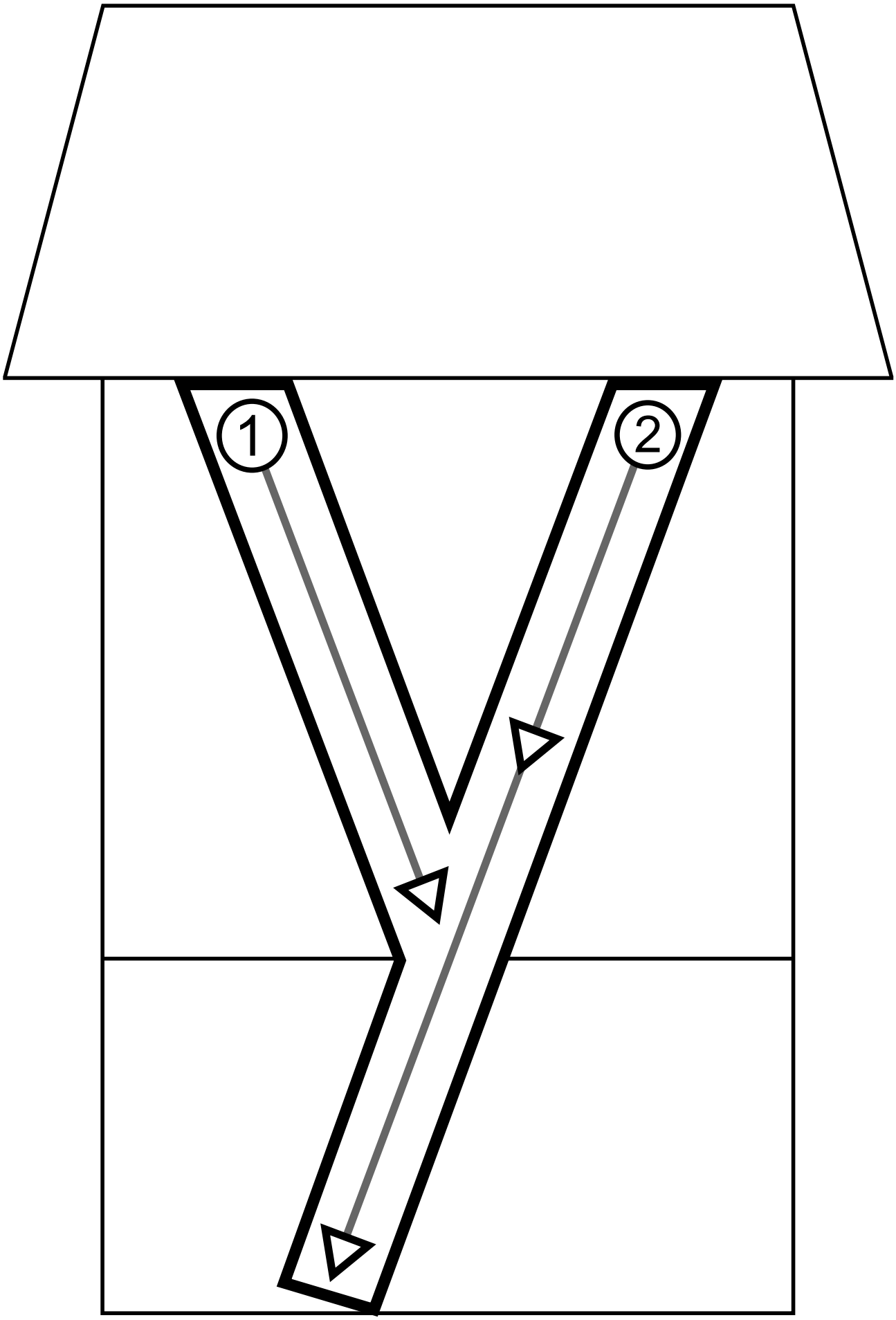
1
2

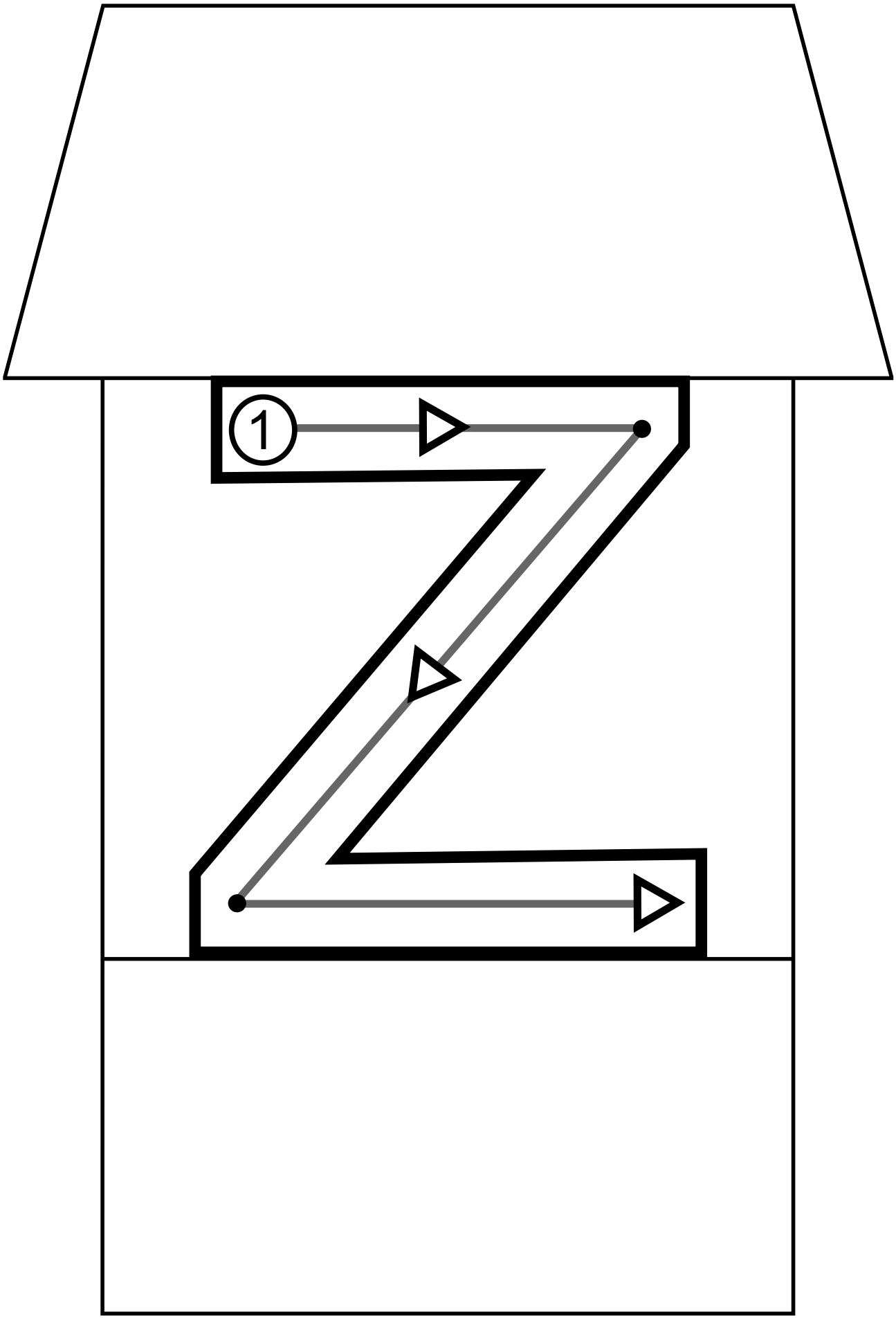
1

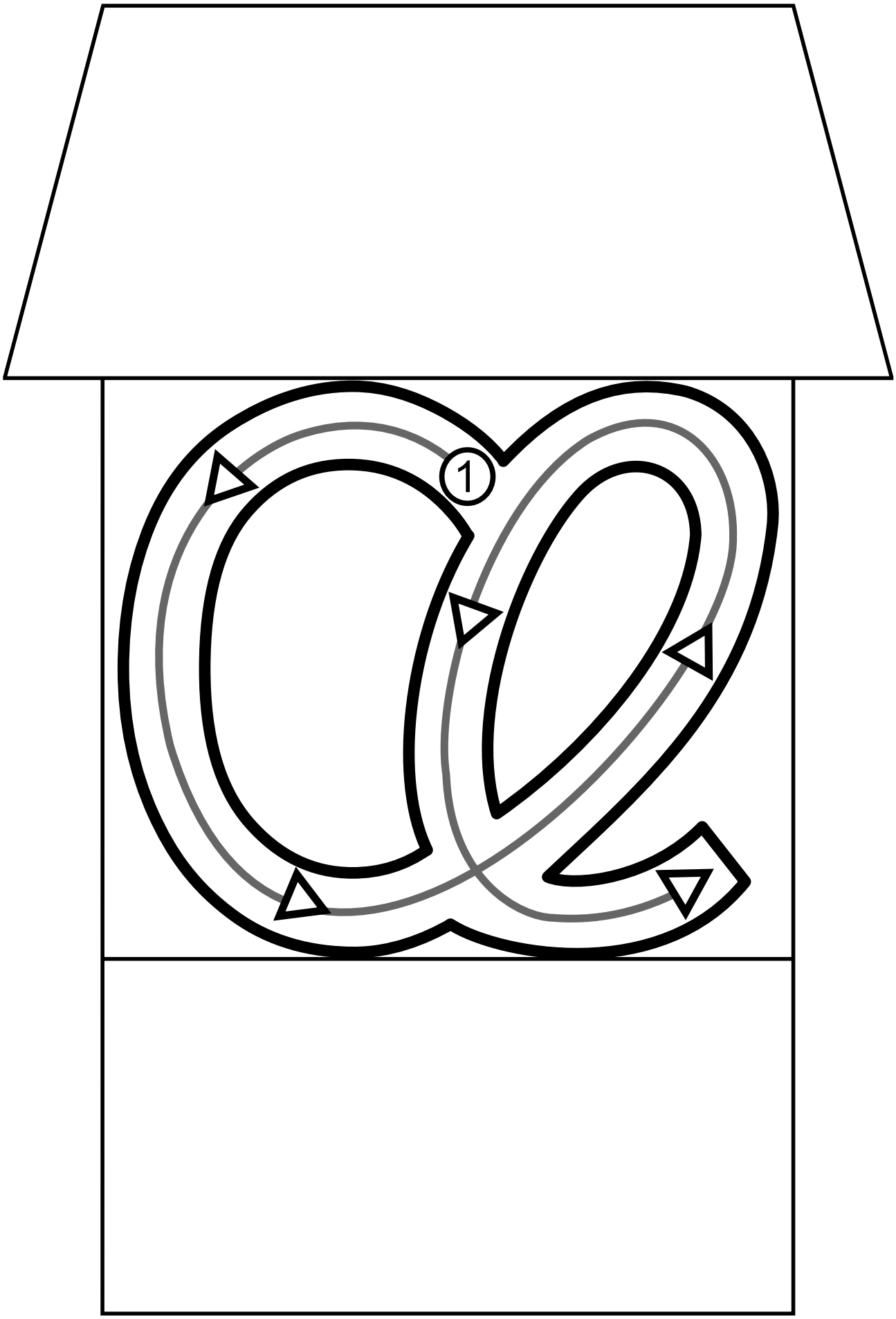
1

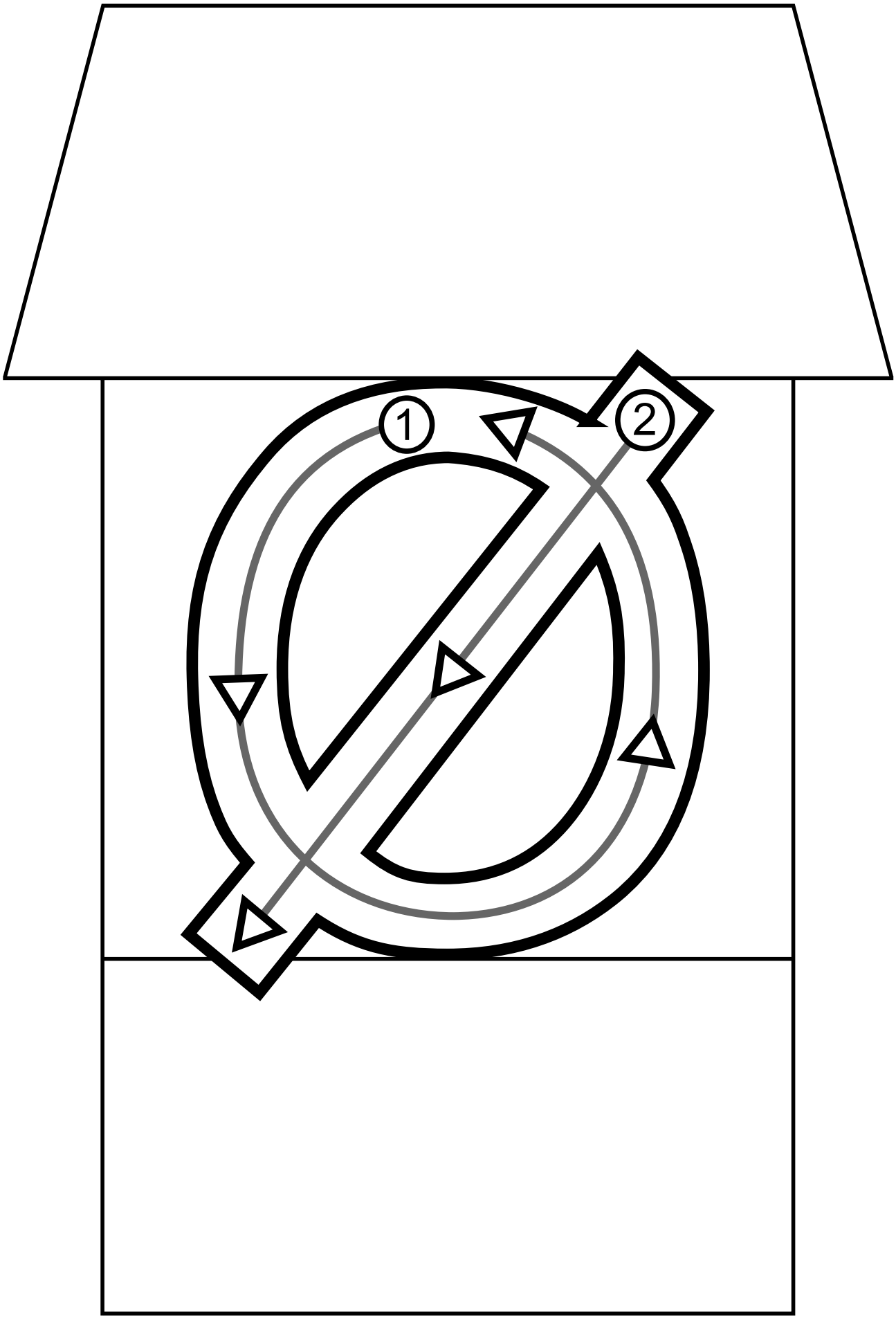
1
2

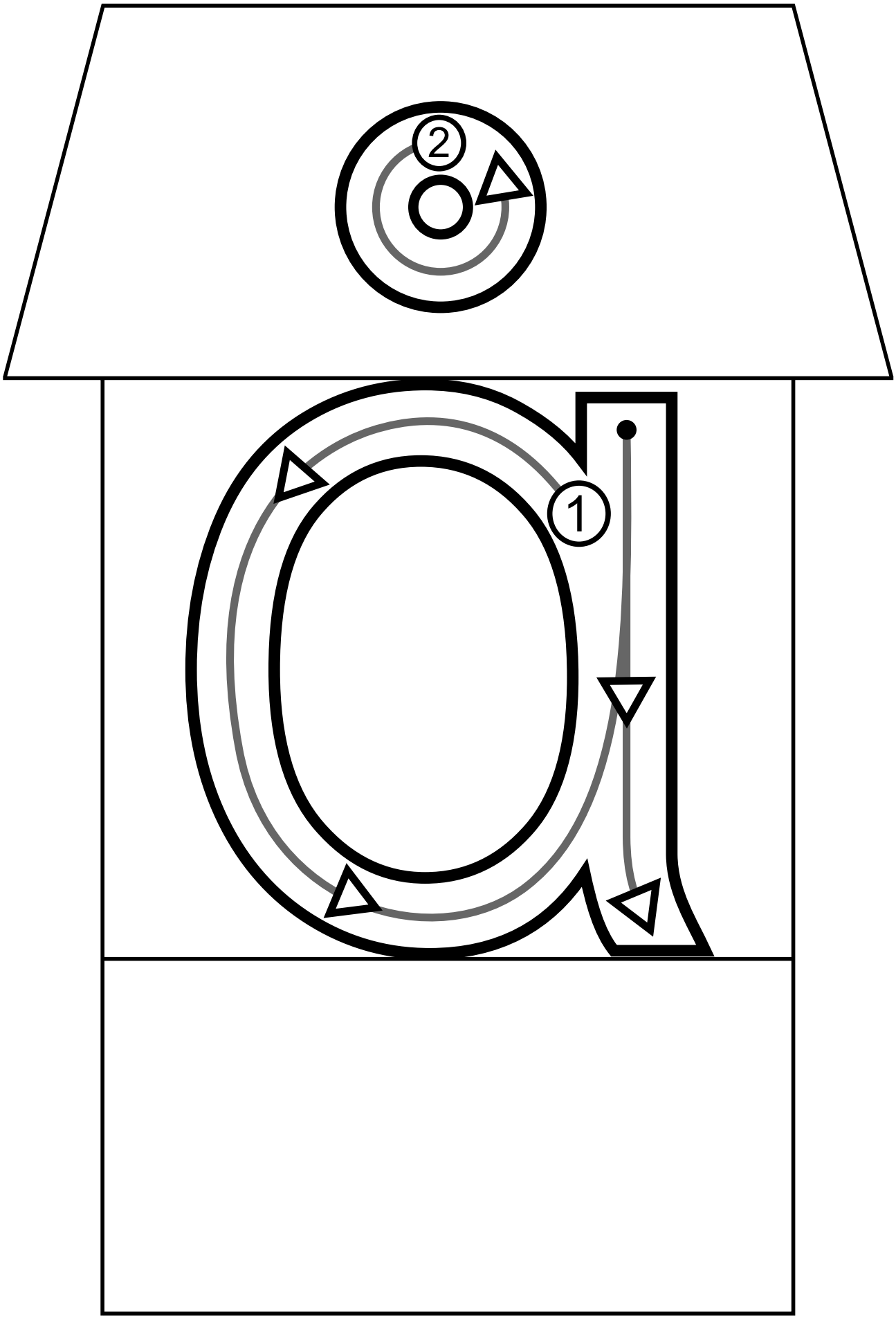
2
1