Min første ABC

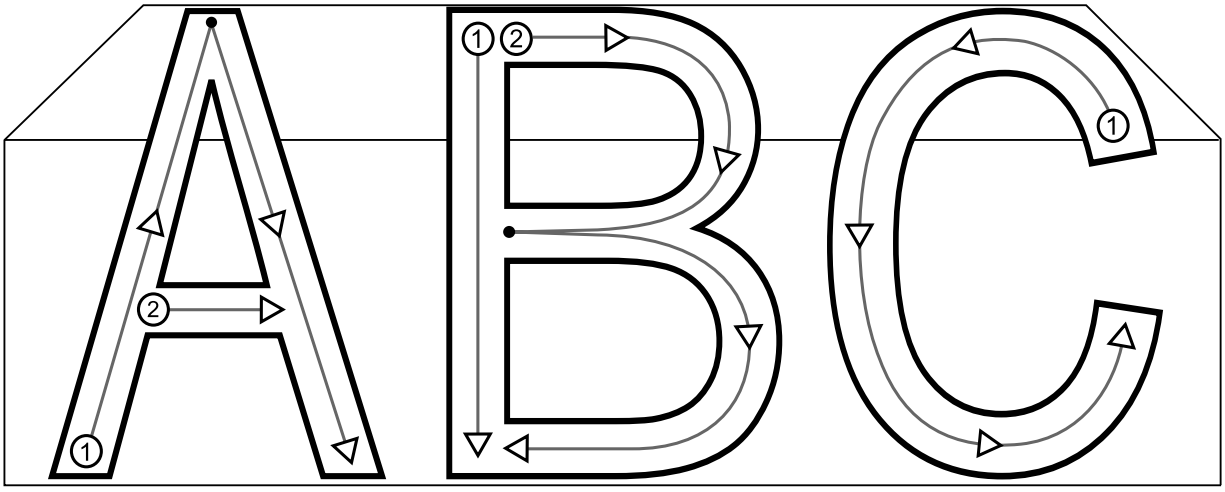

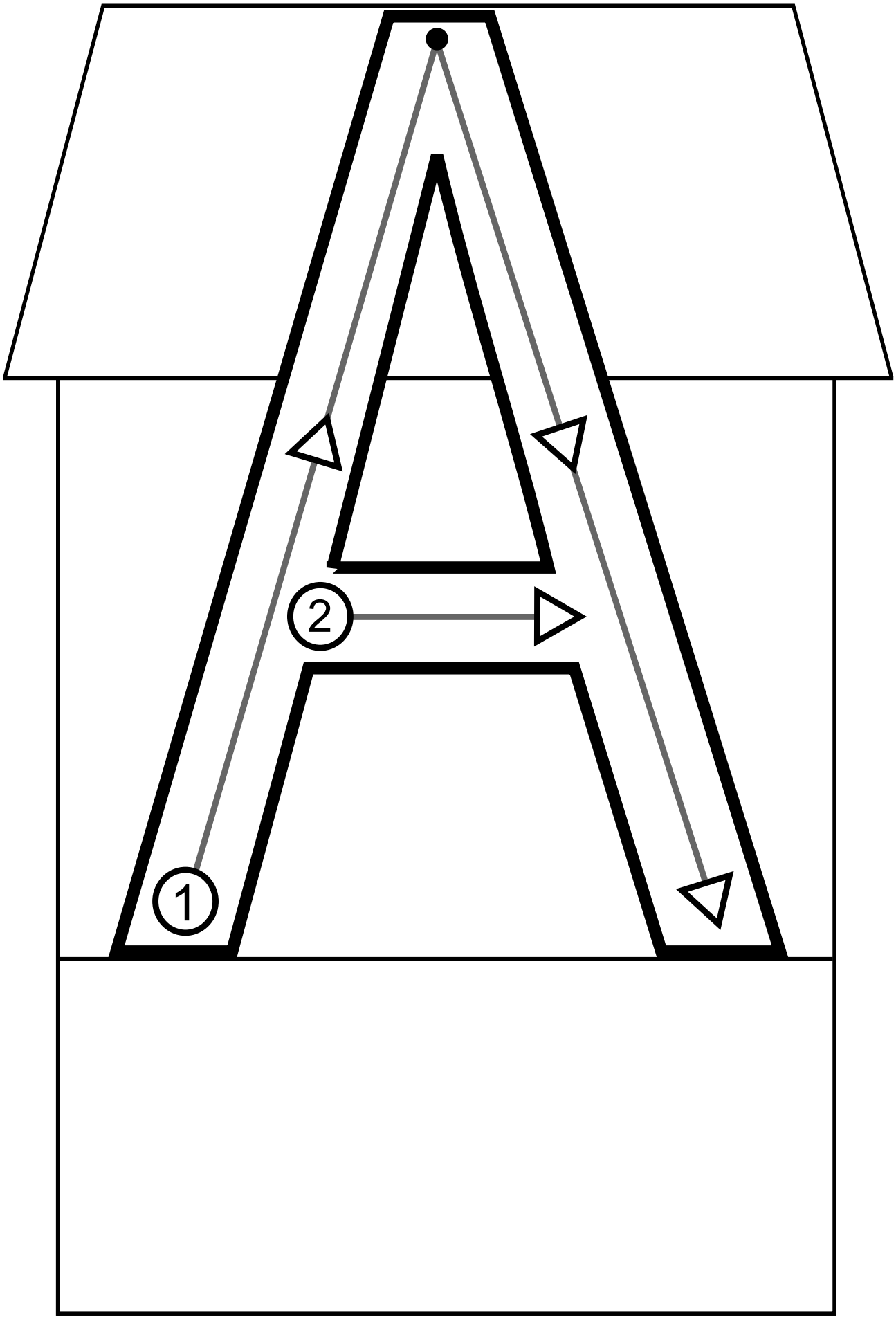
2
1

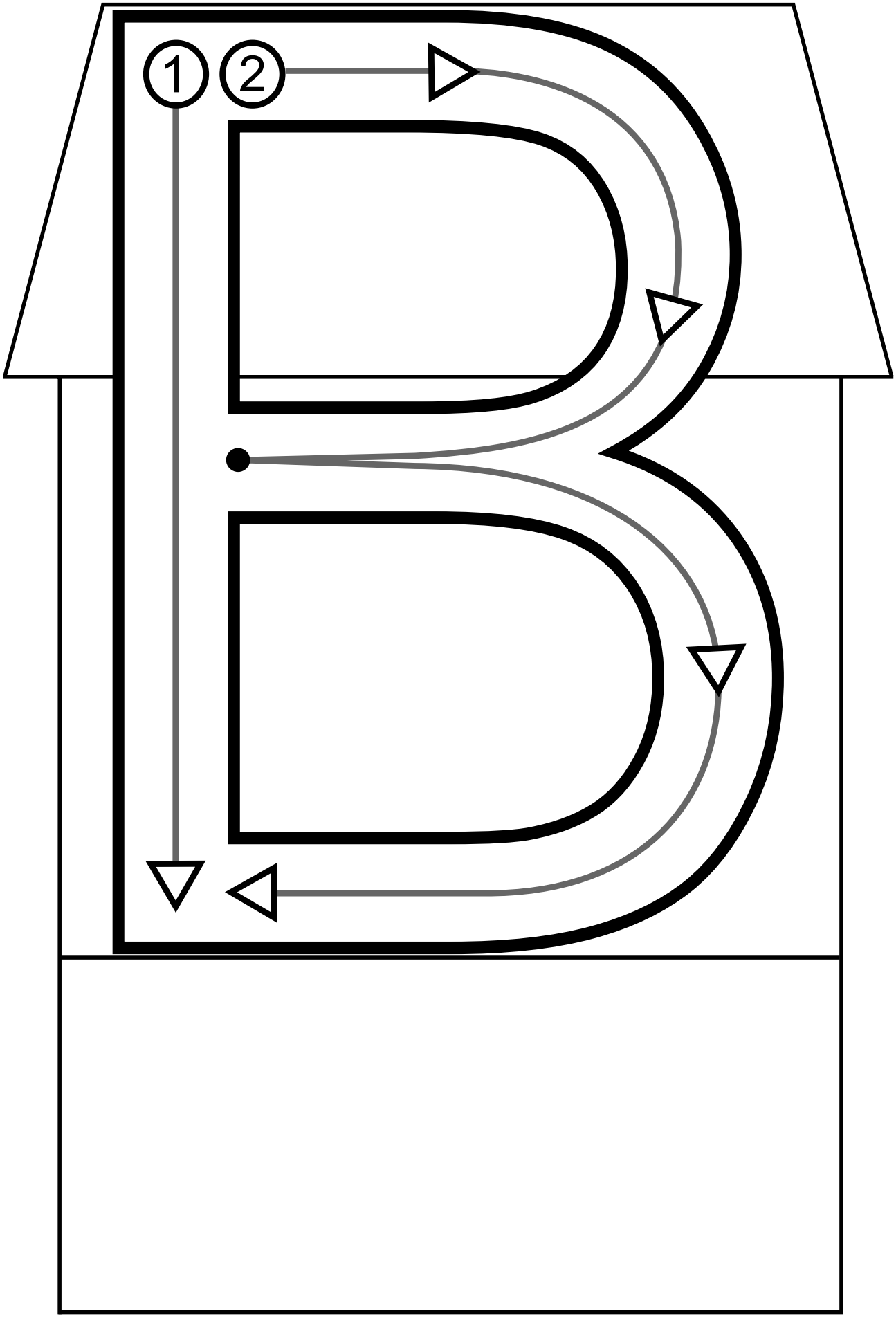
1
2

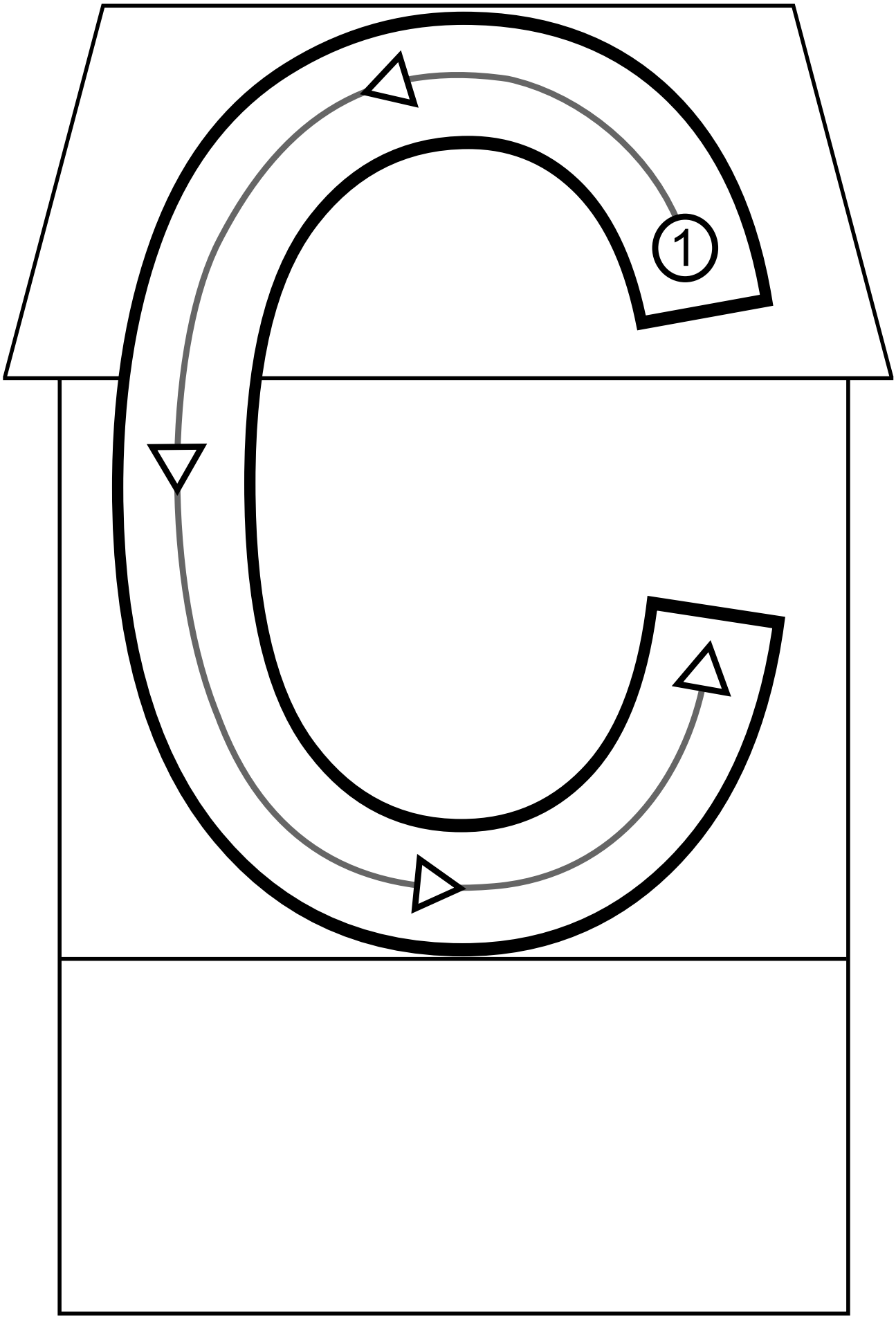
1

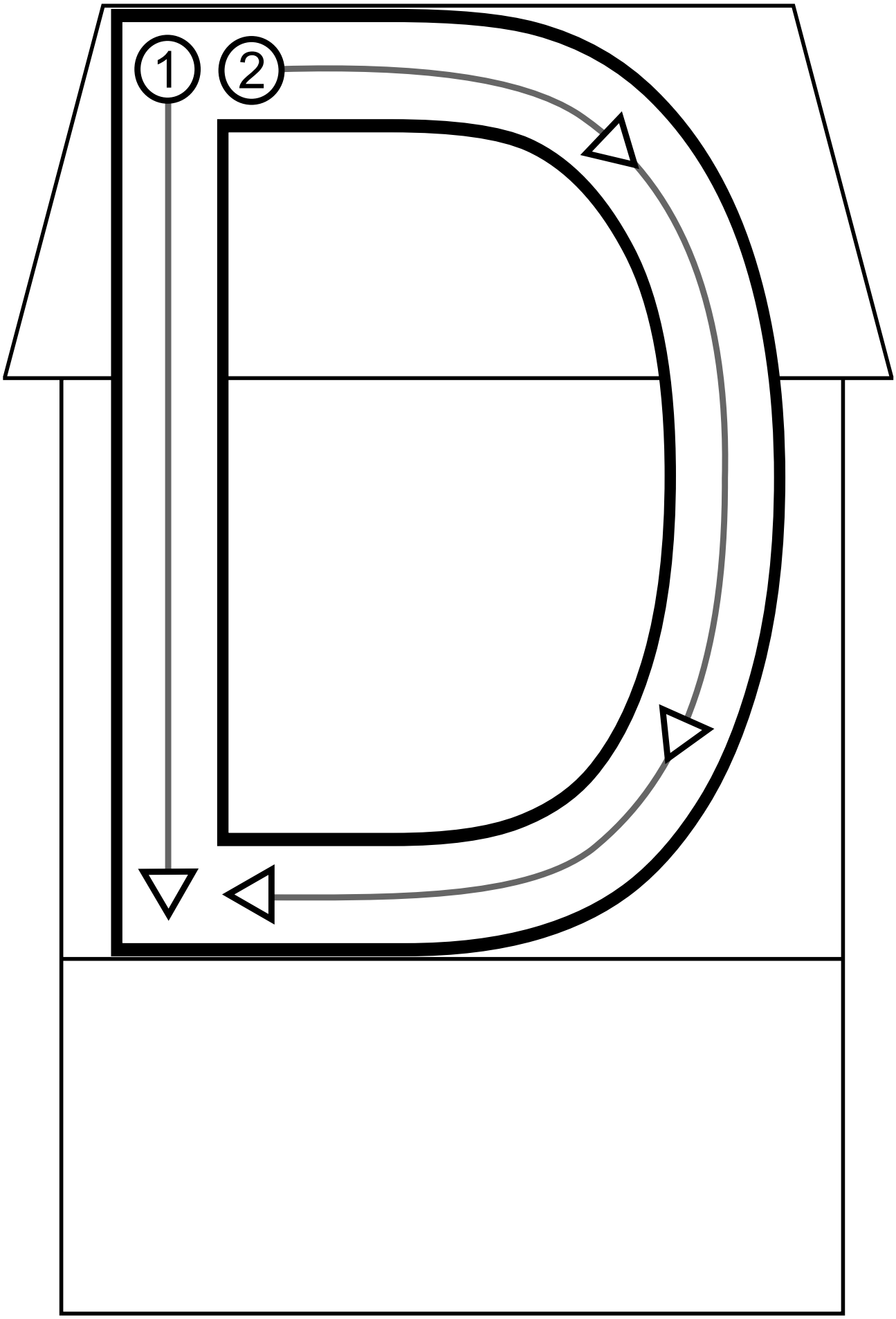
1
2

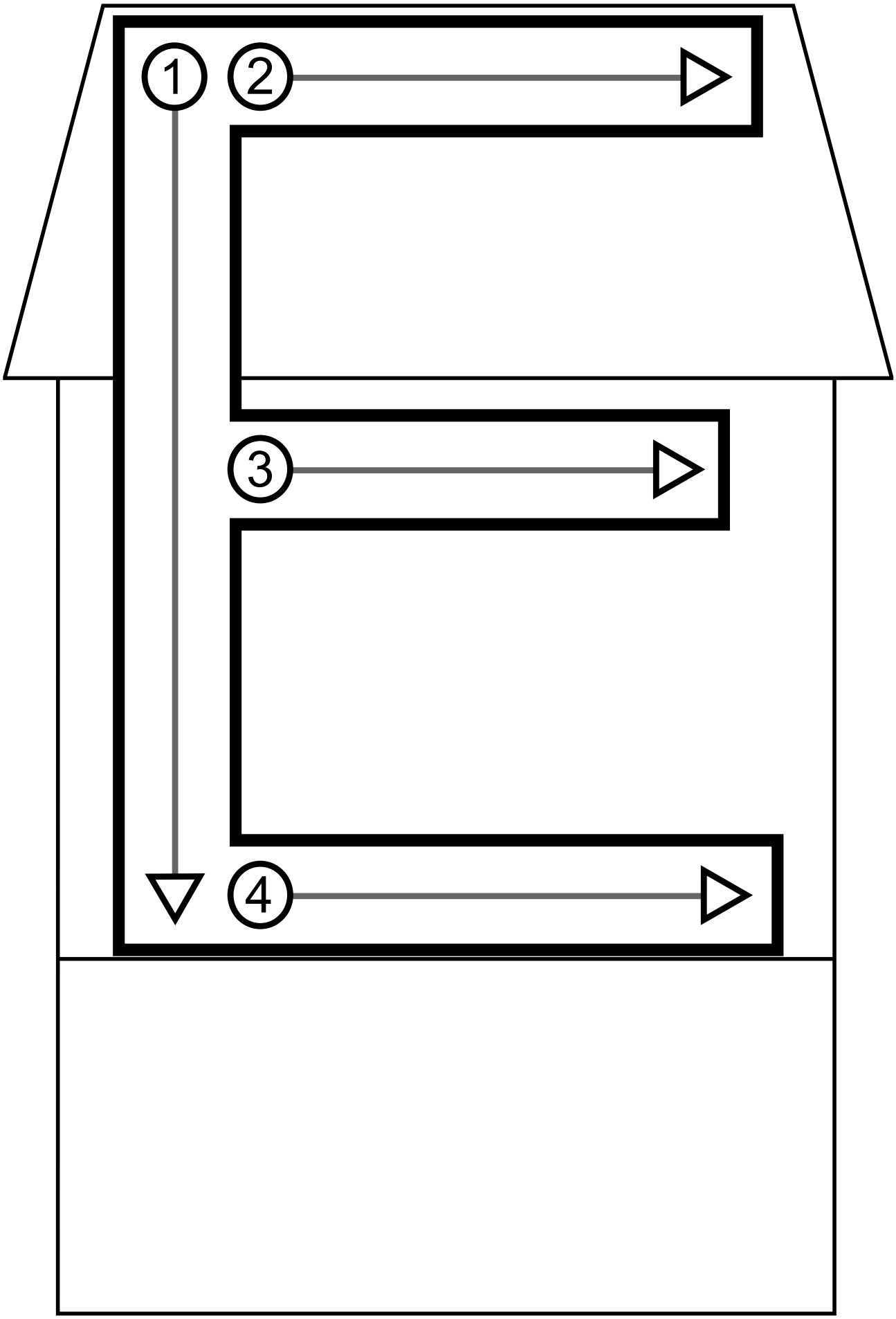
1
2
3
4

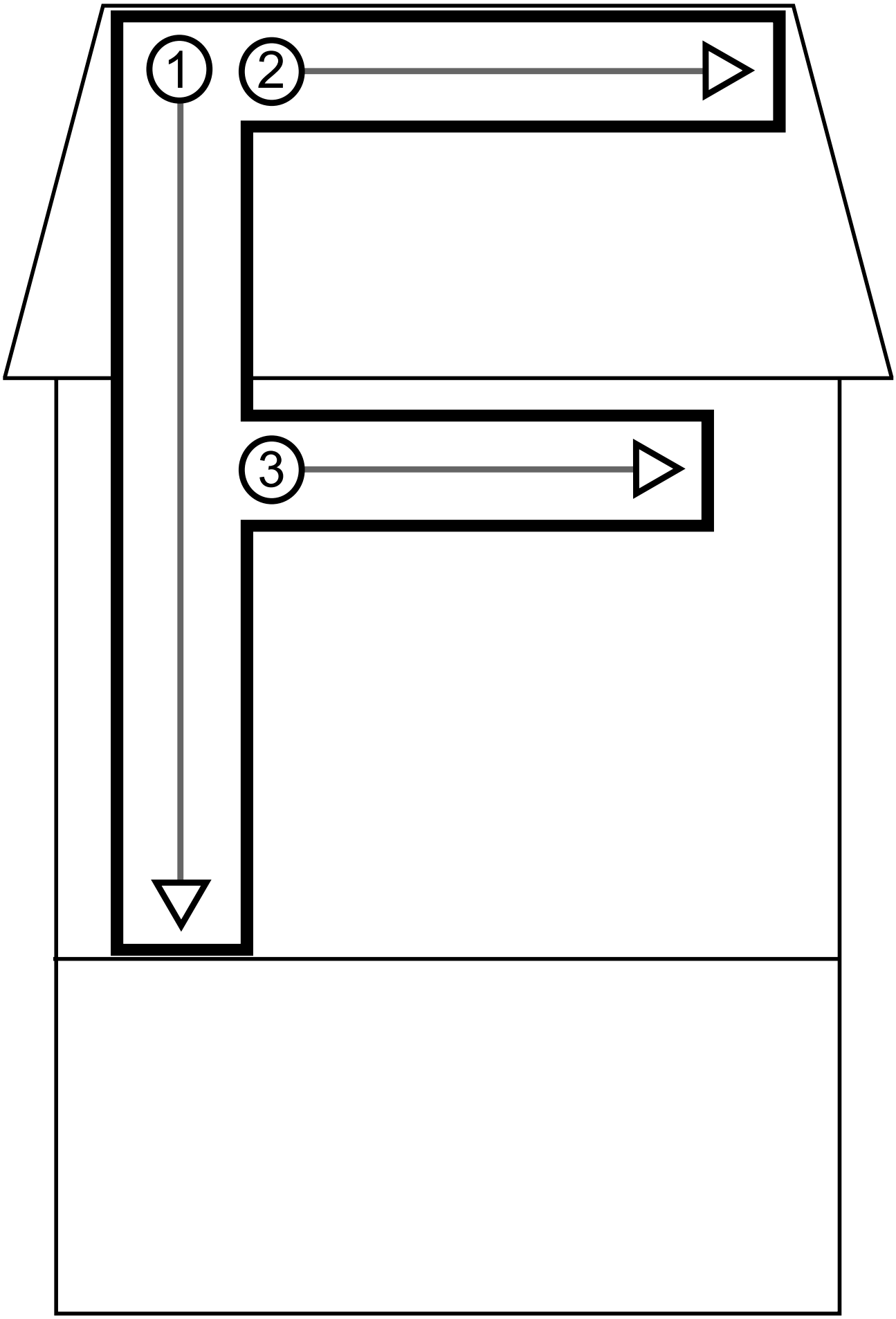
1
2
3

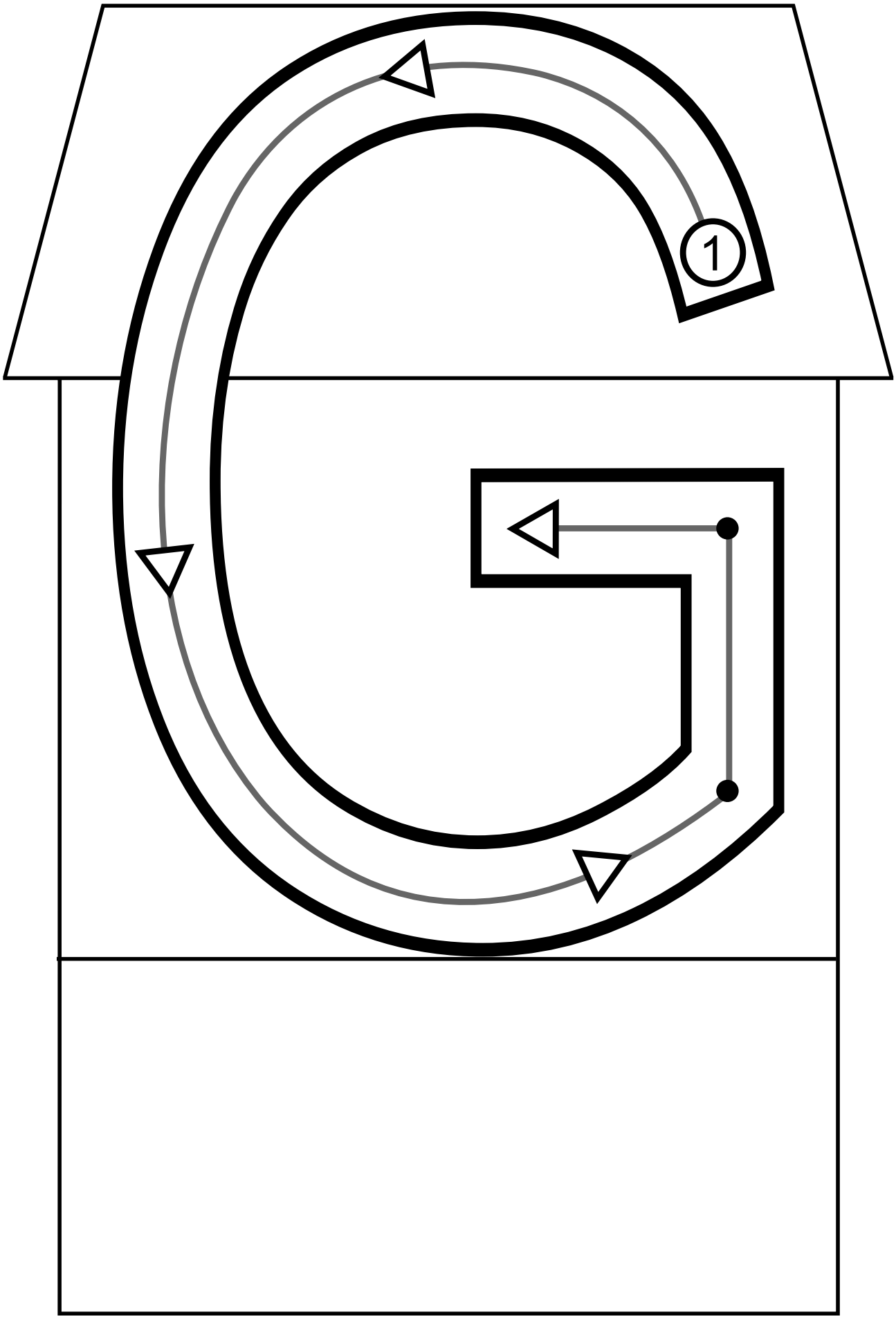
1

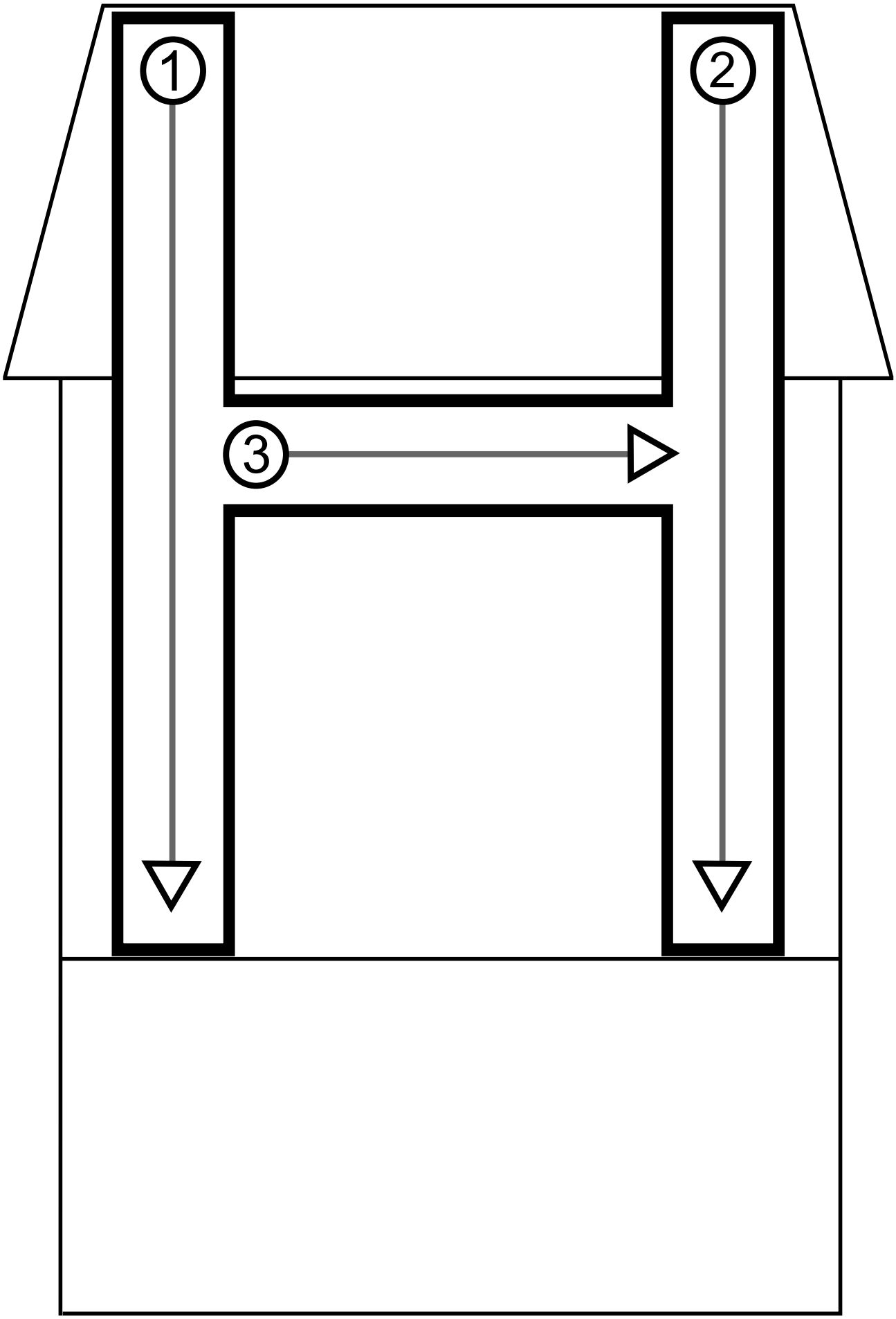
1
2
3

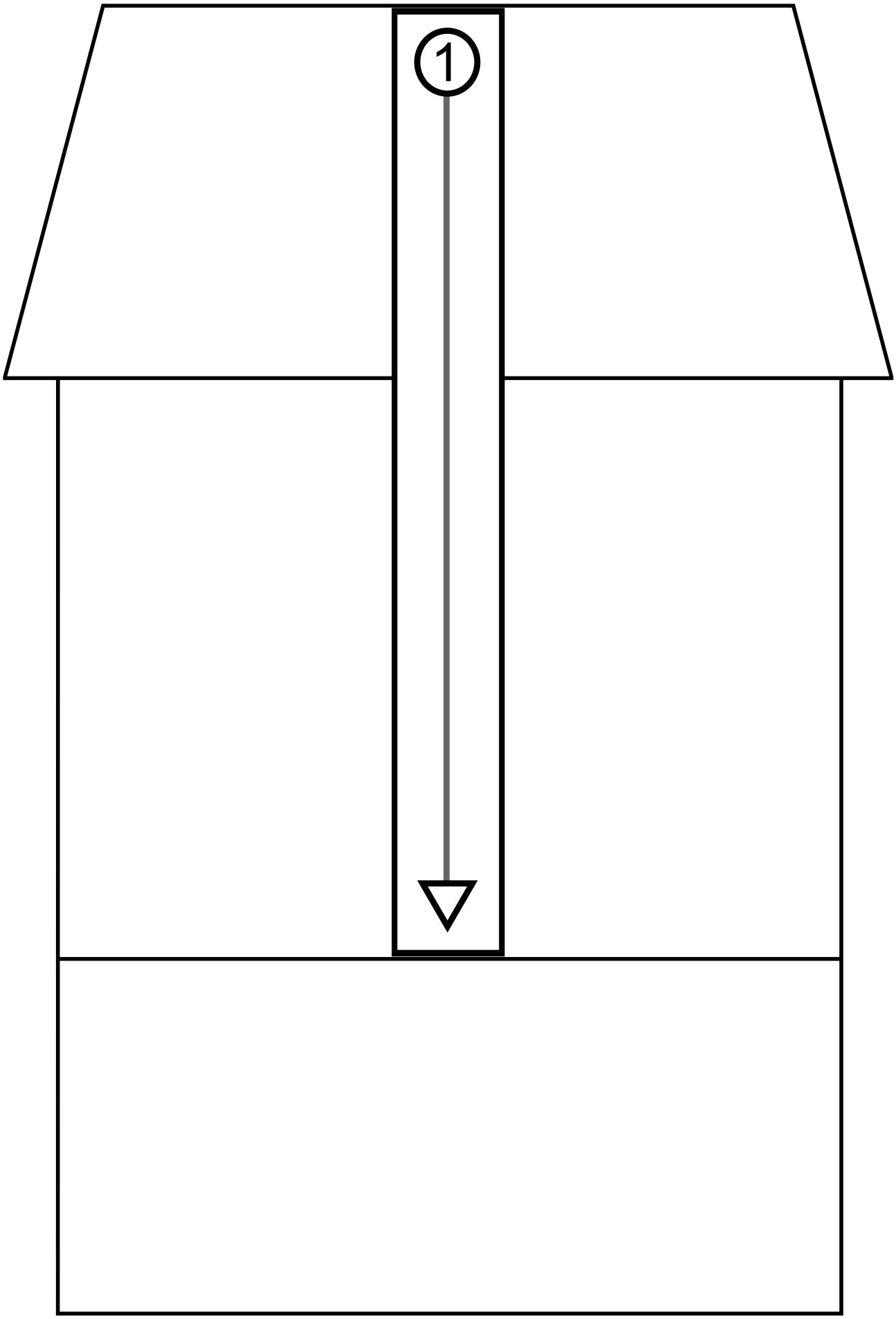
1

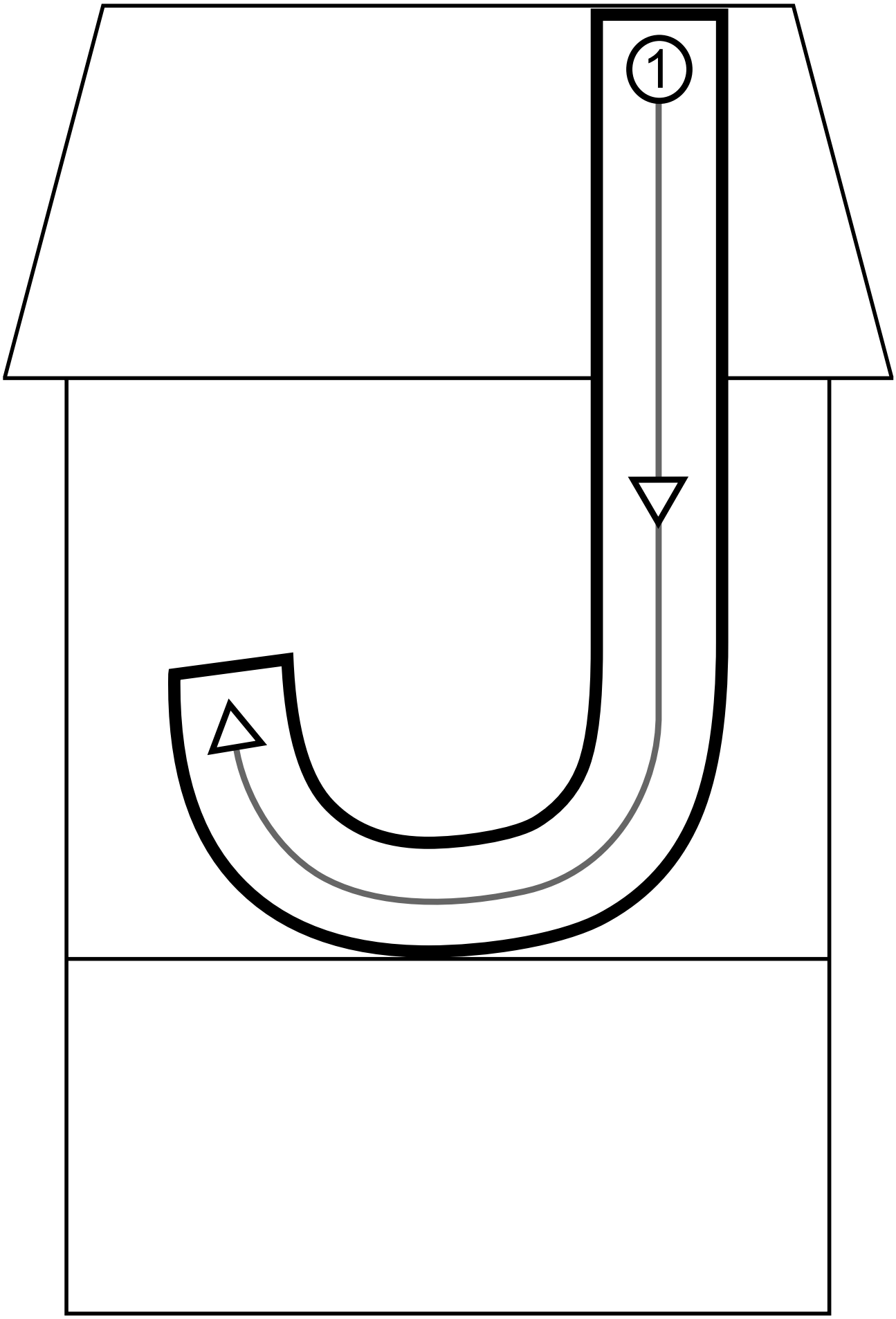
1

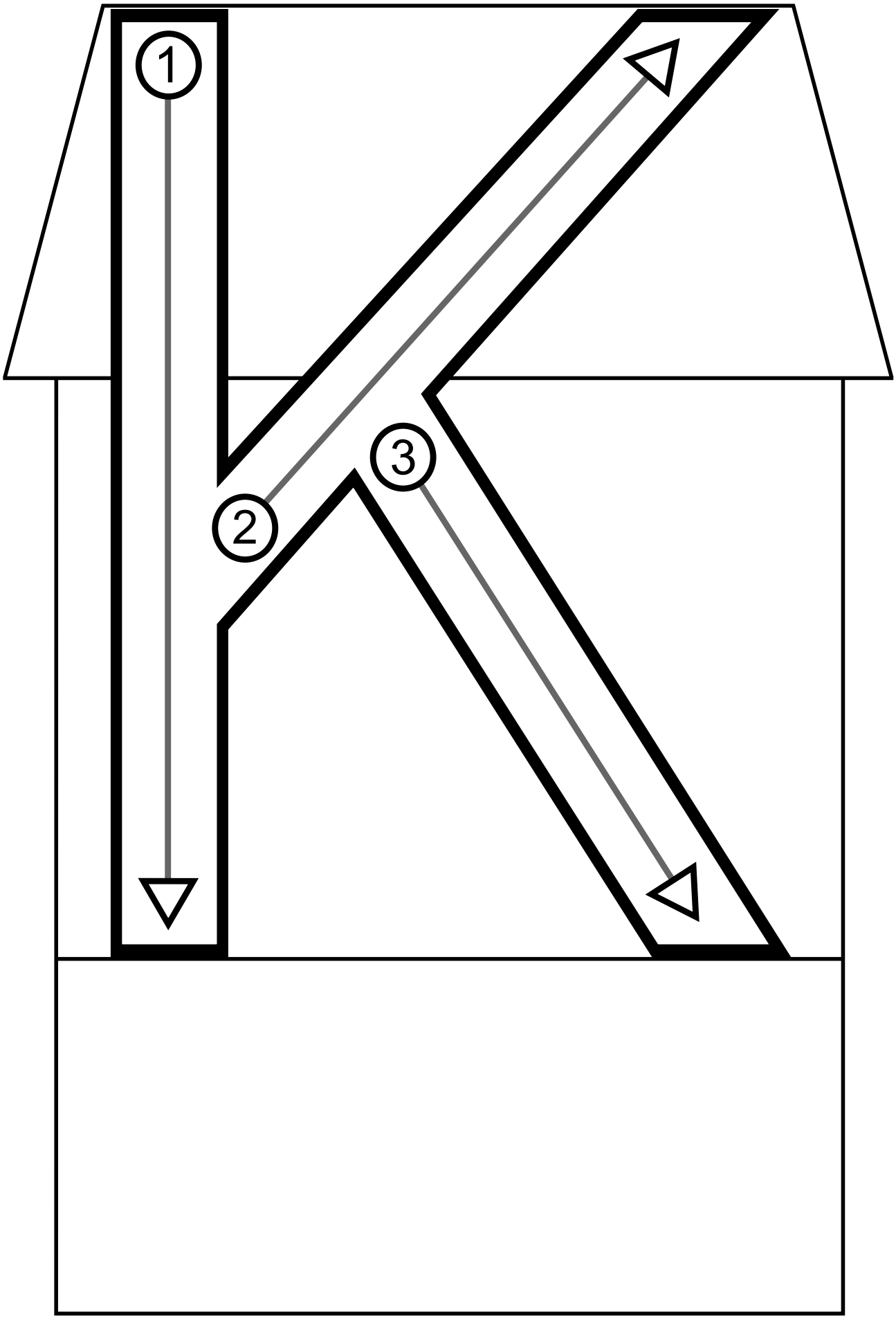
1
2
3

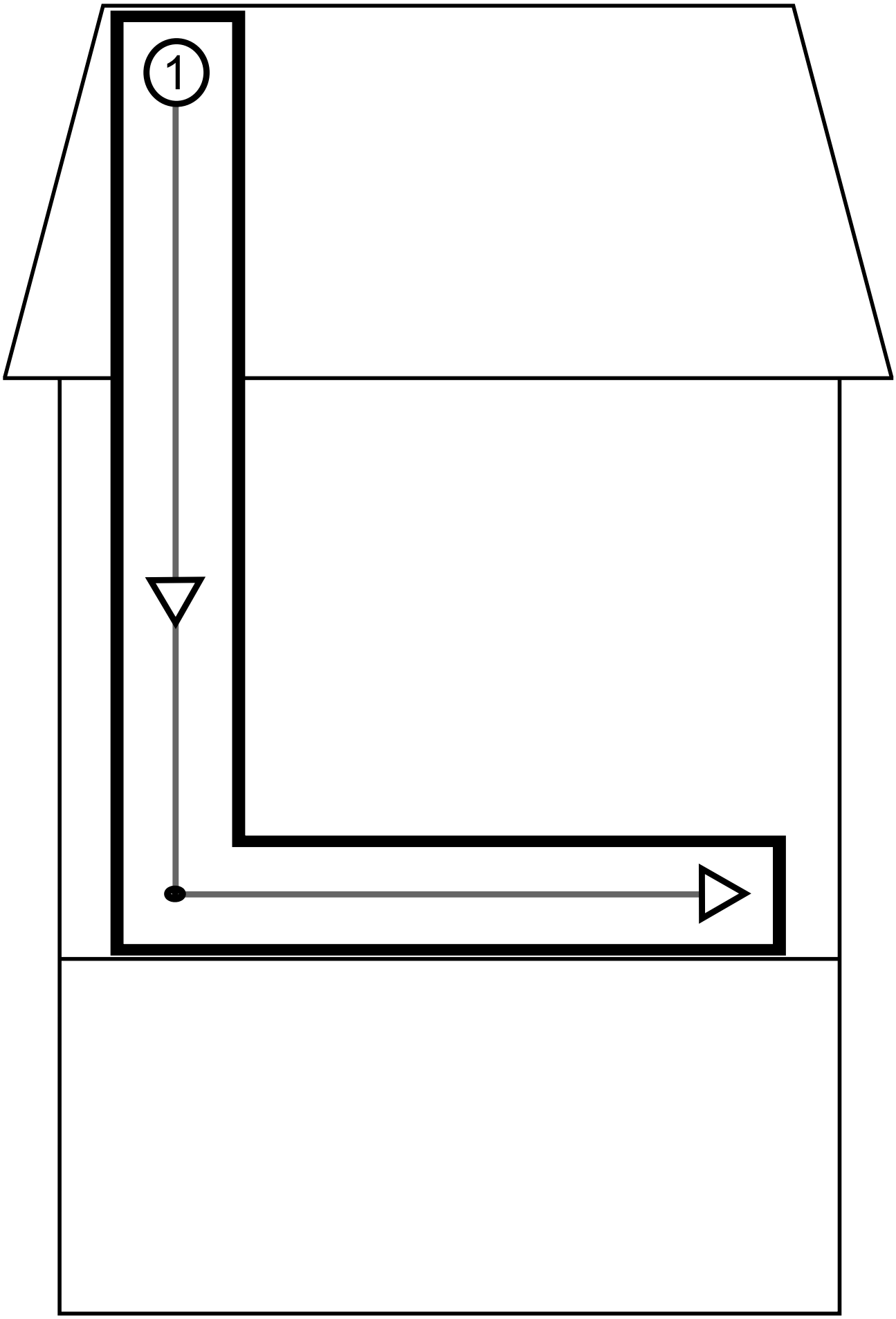
1

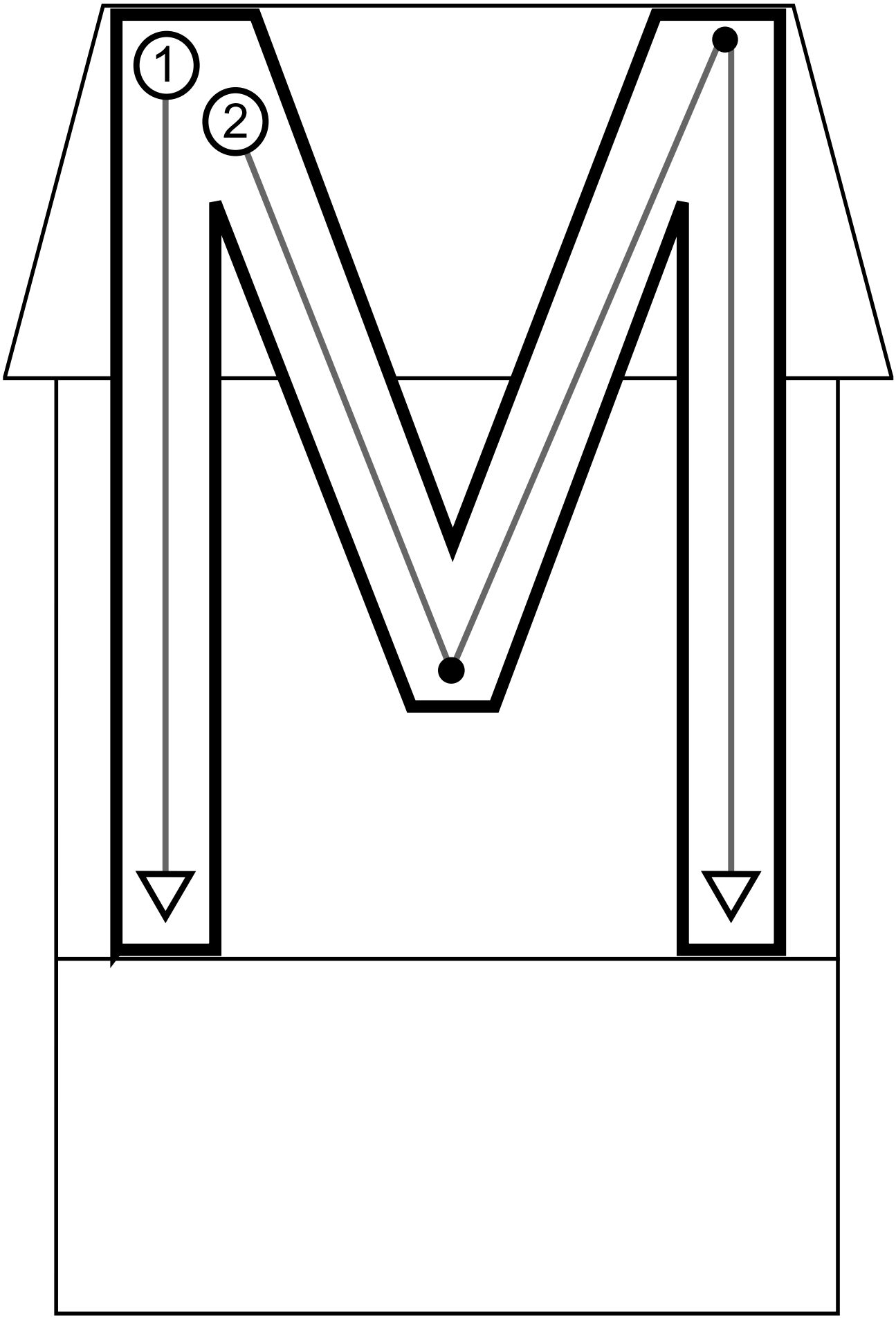
1
2

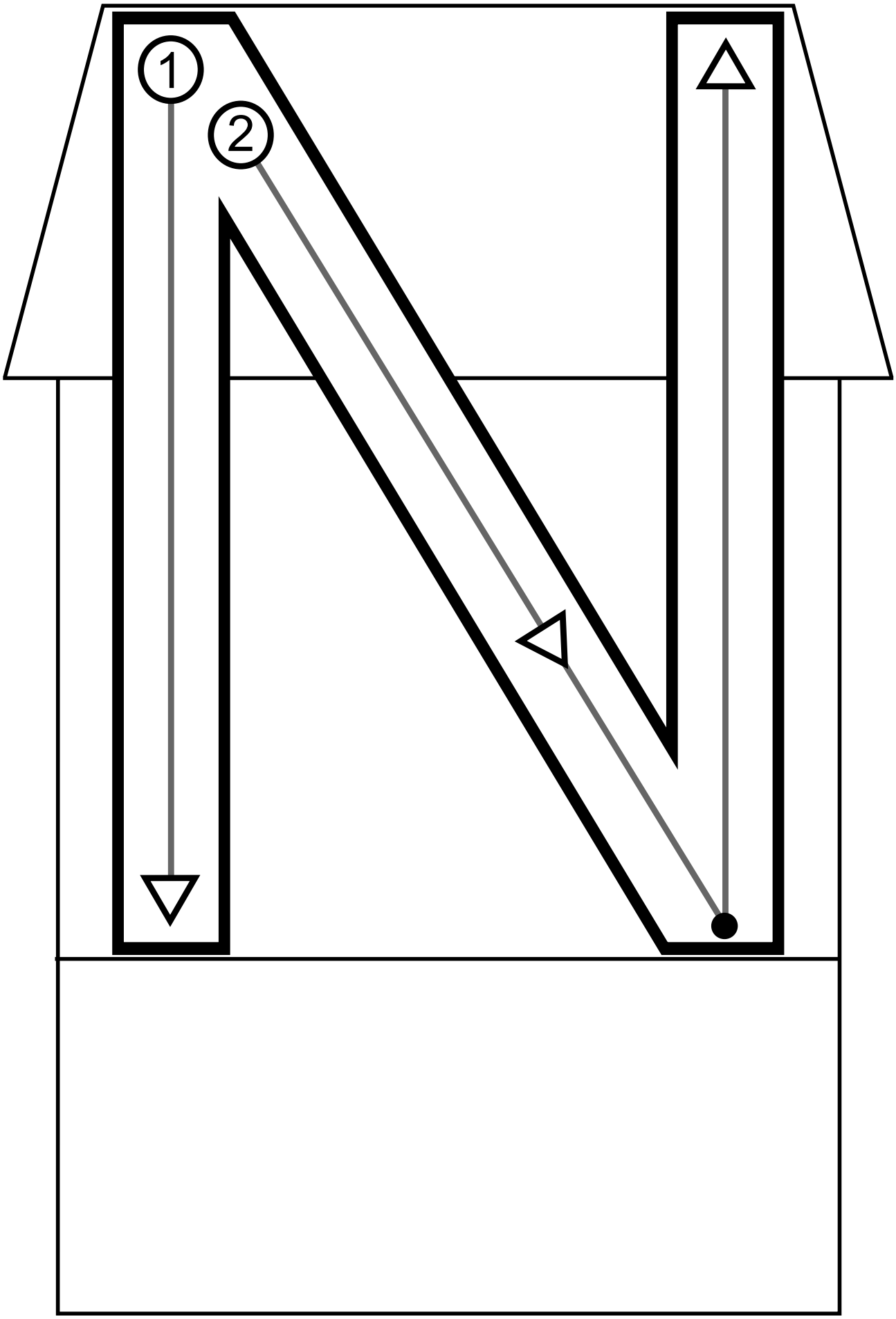
1
2

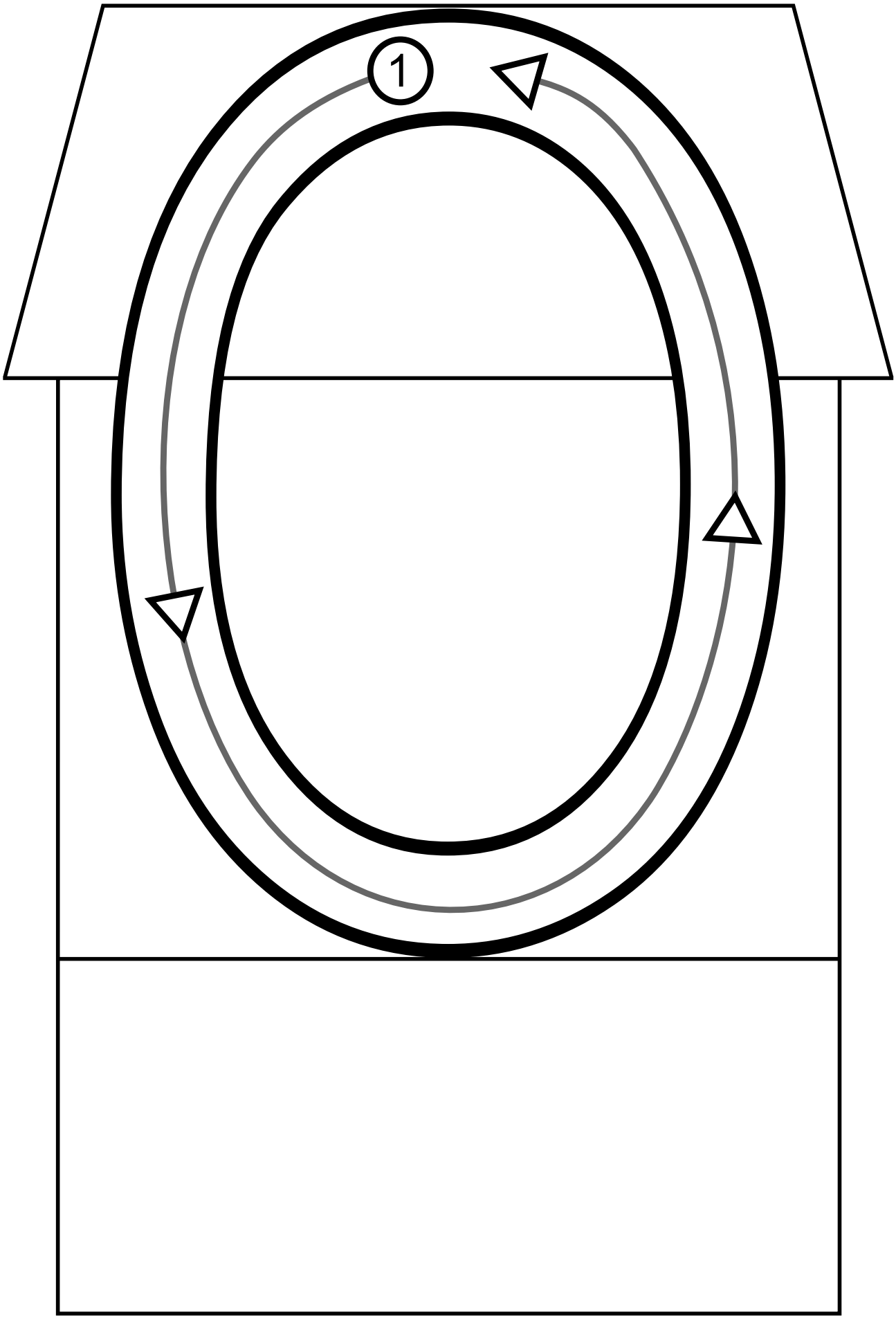
1

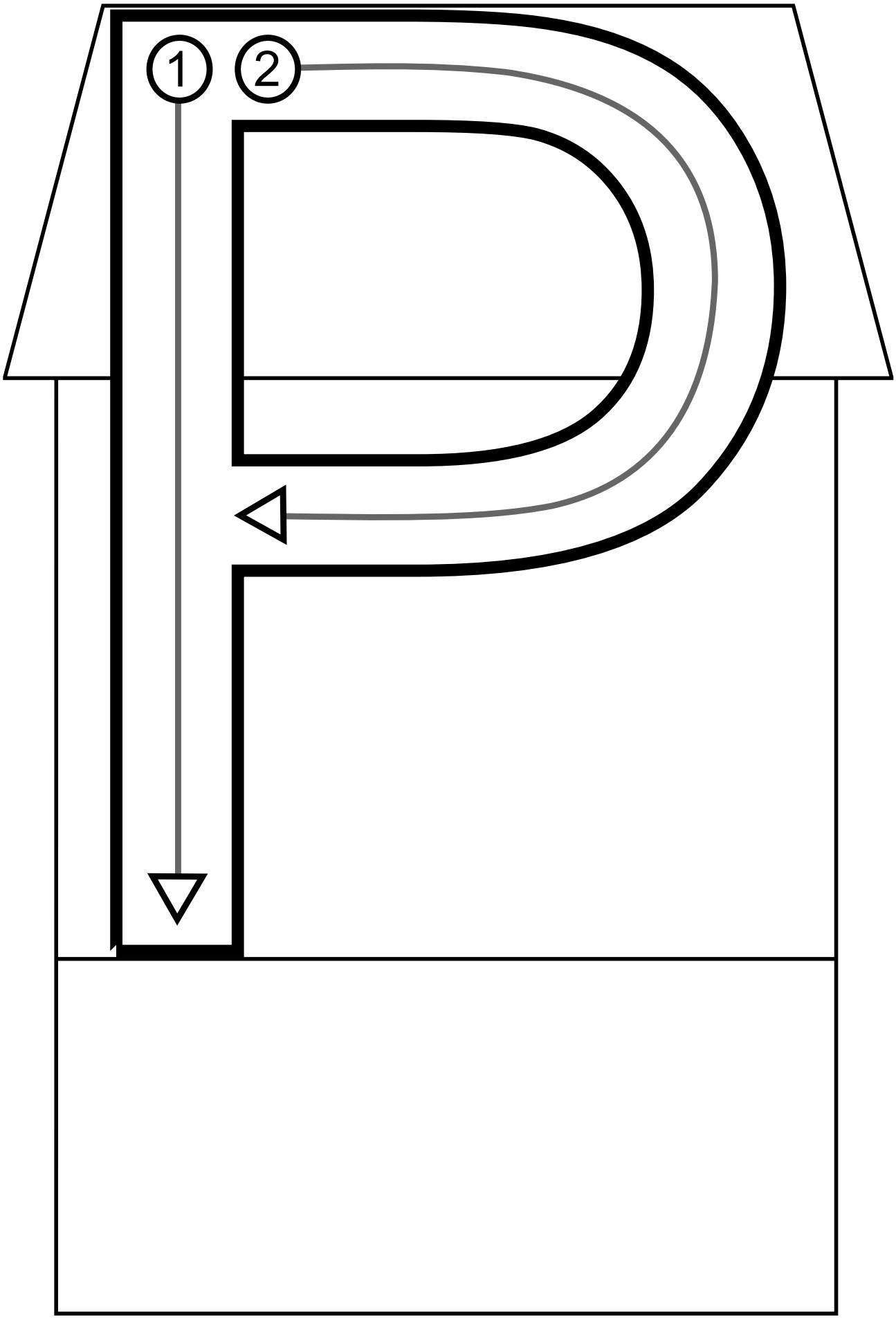
1
2

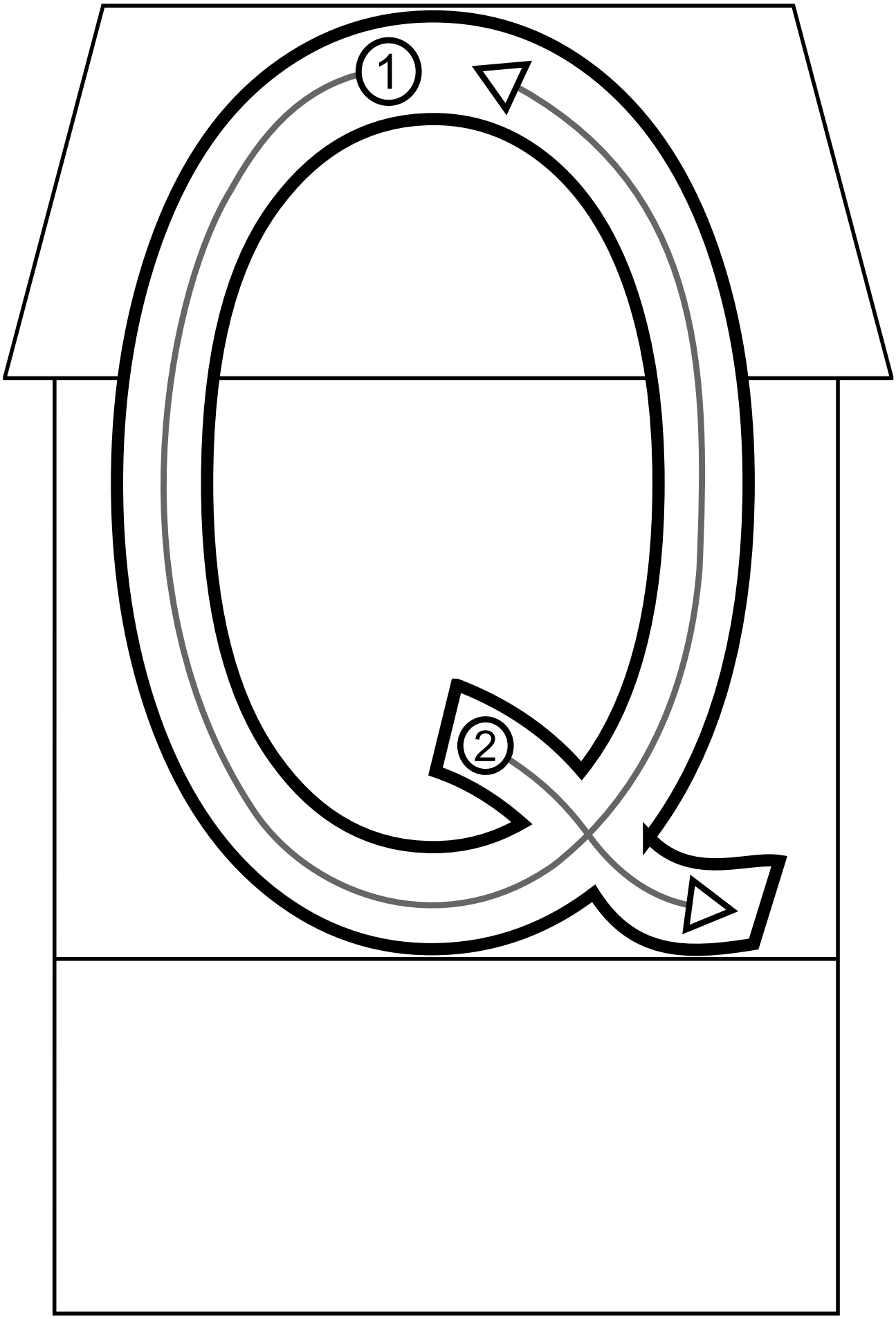
1
2

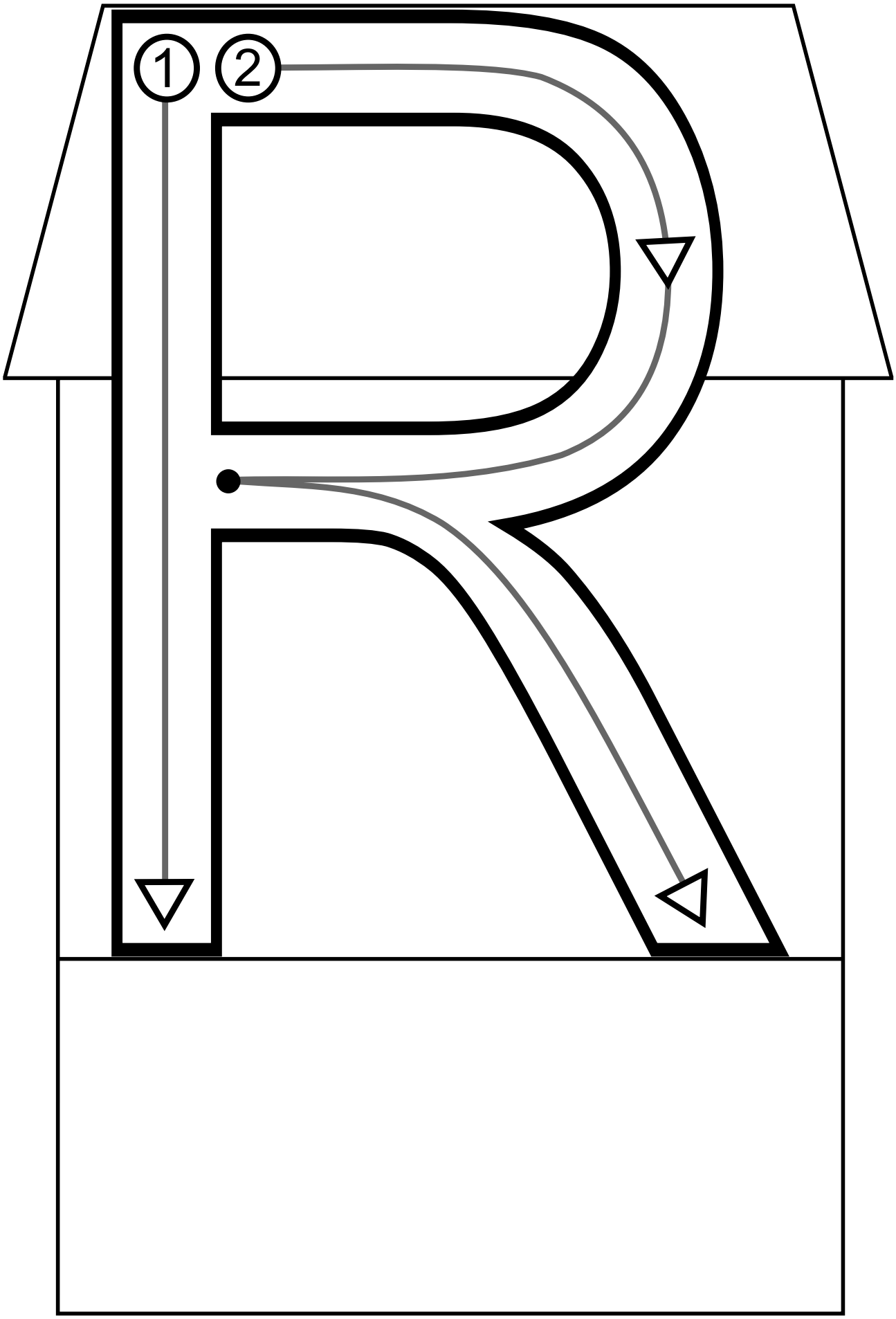
1
2

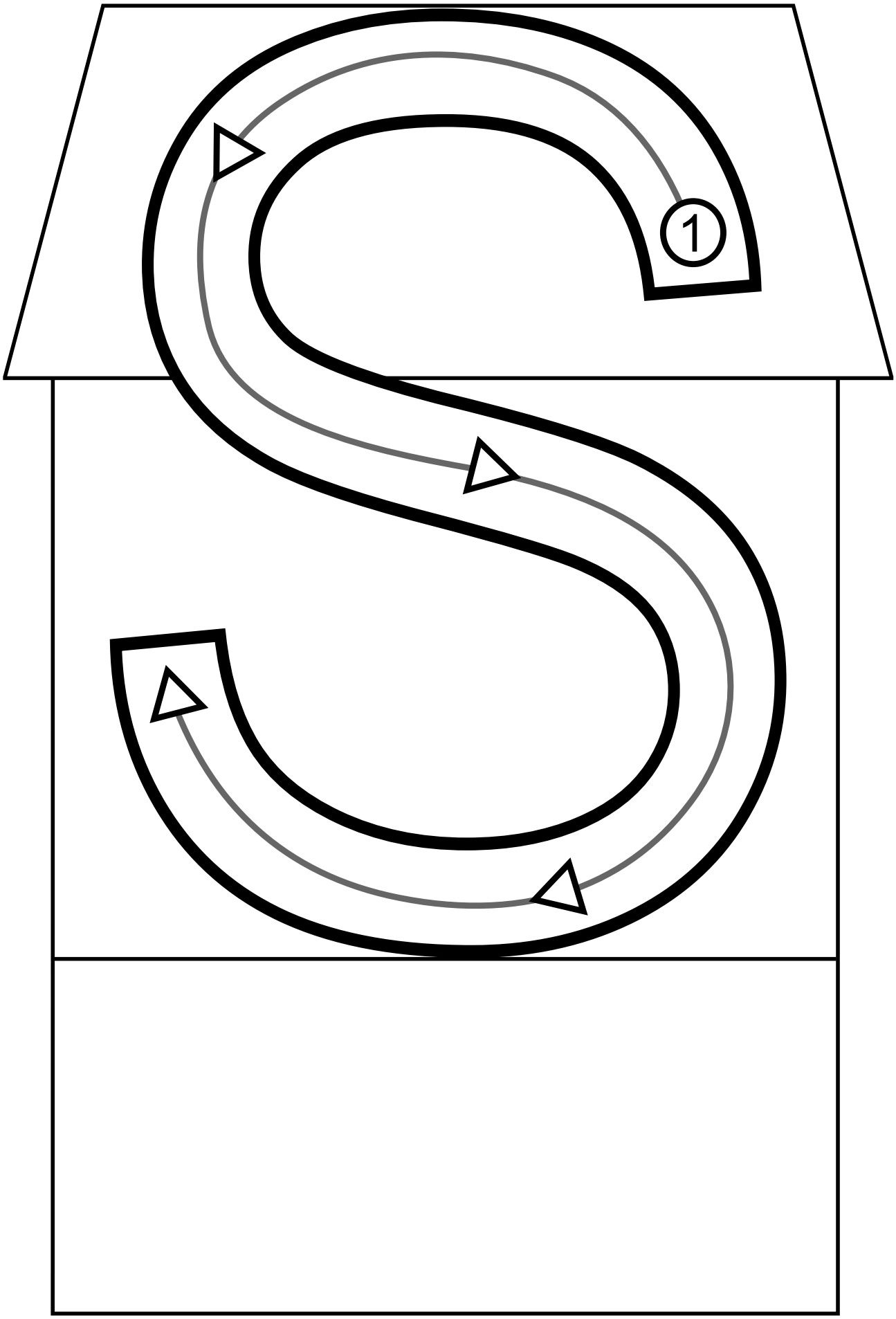
1

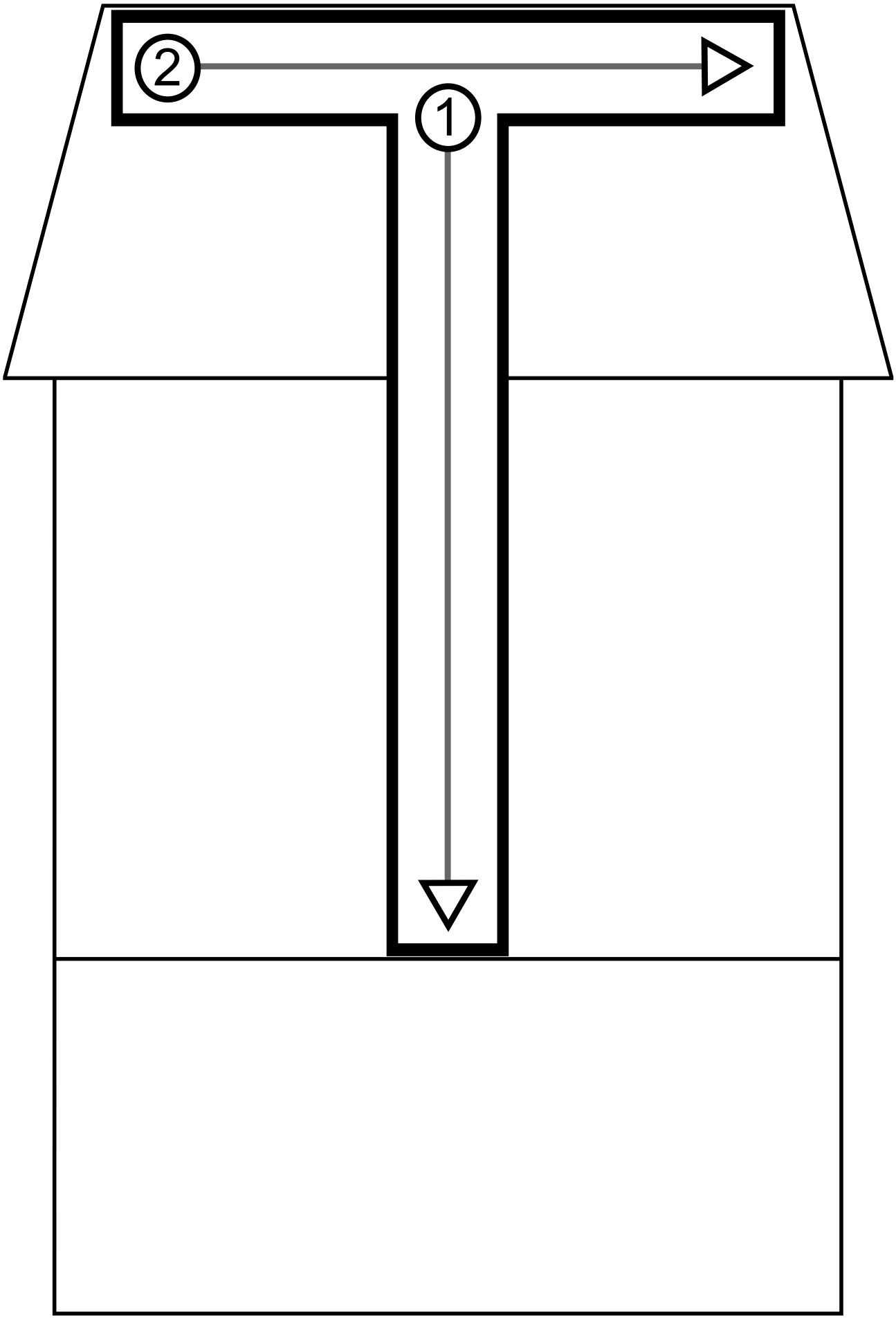
2
1

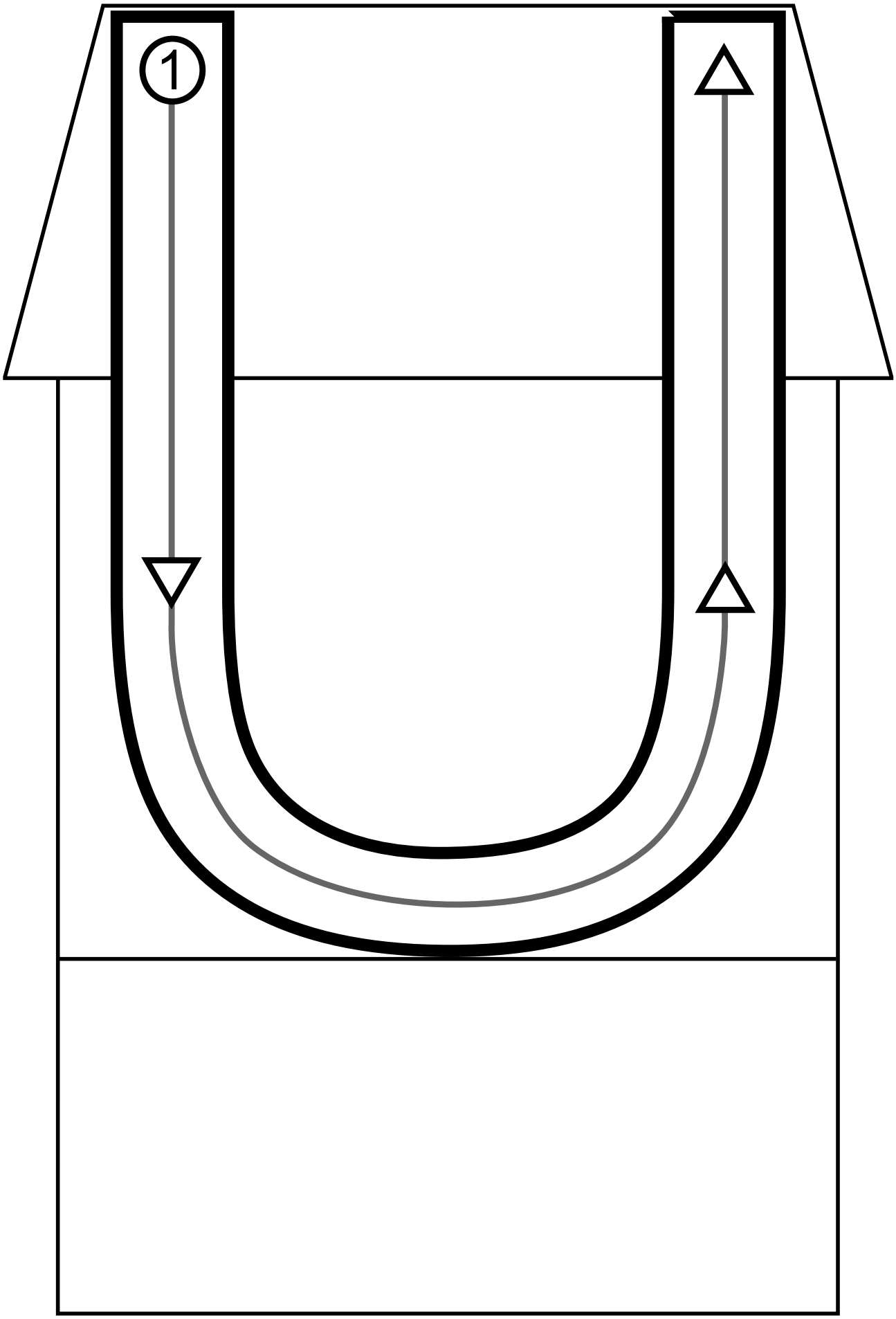
1

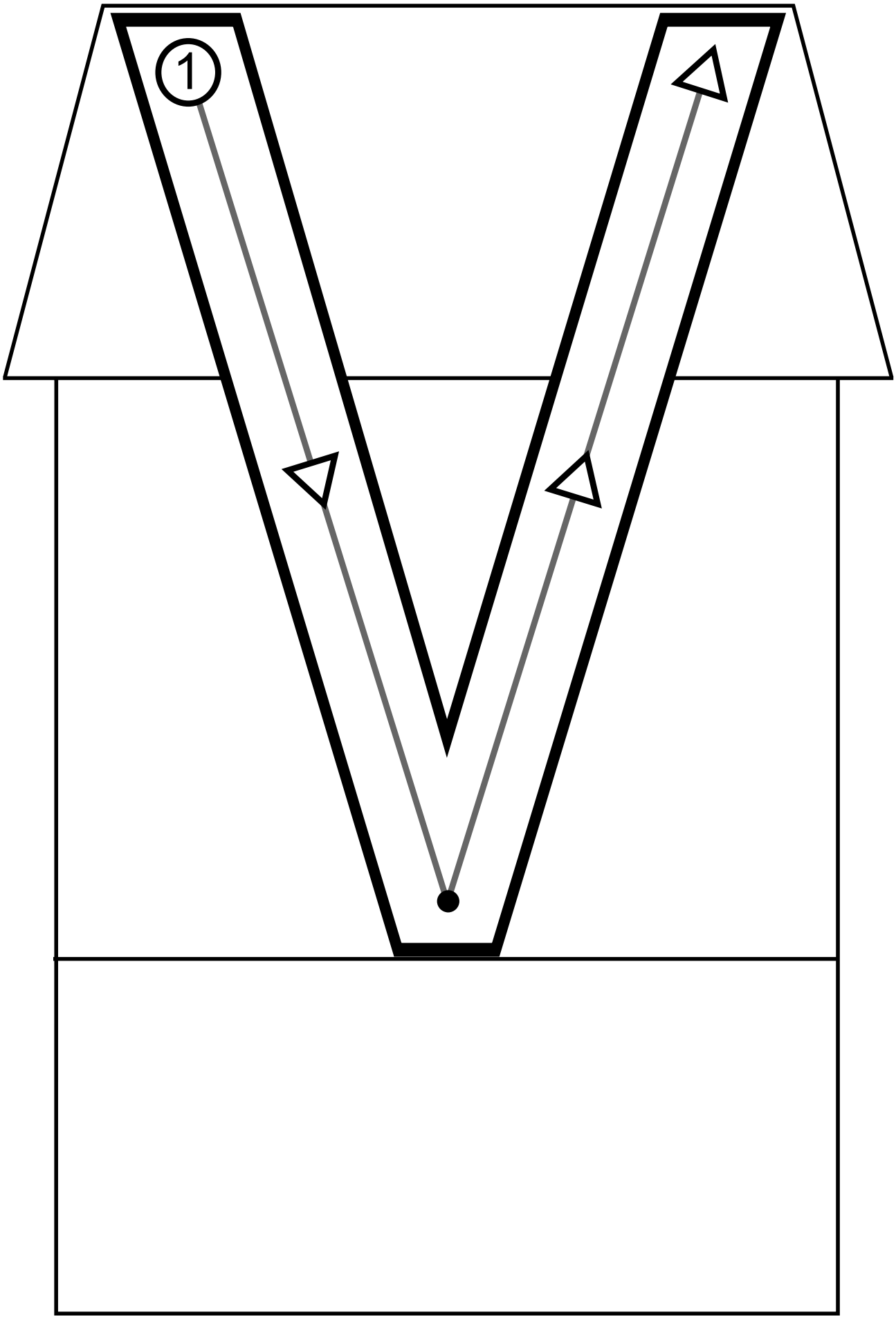
1

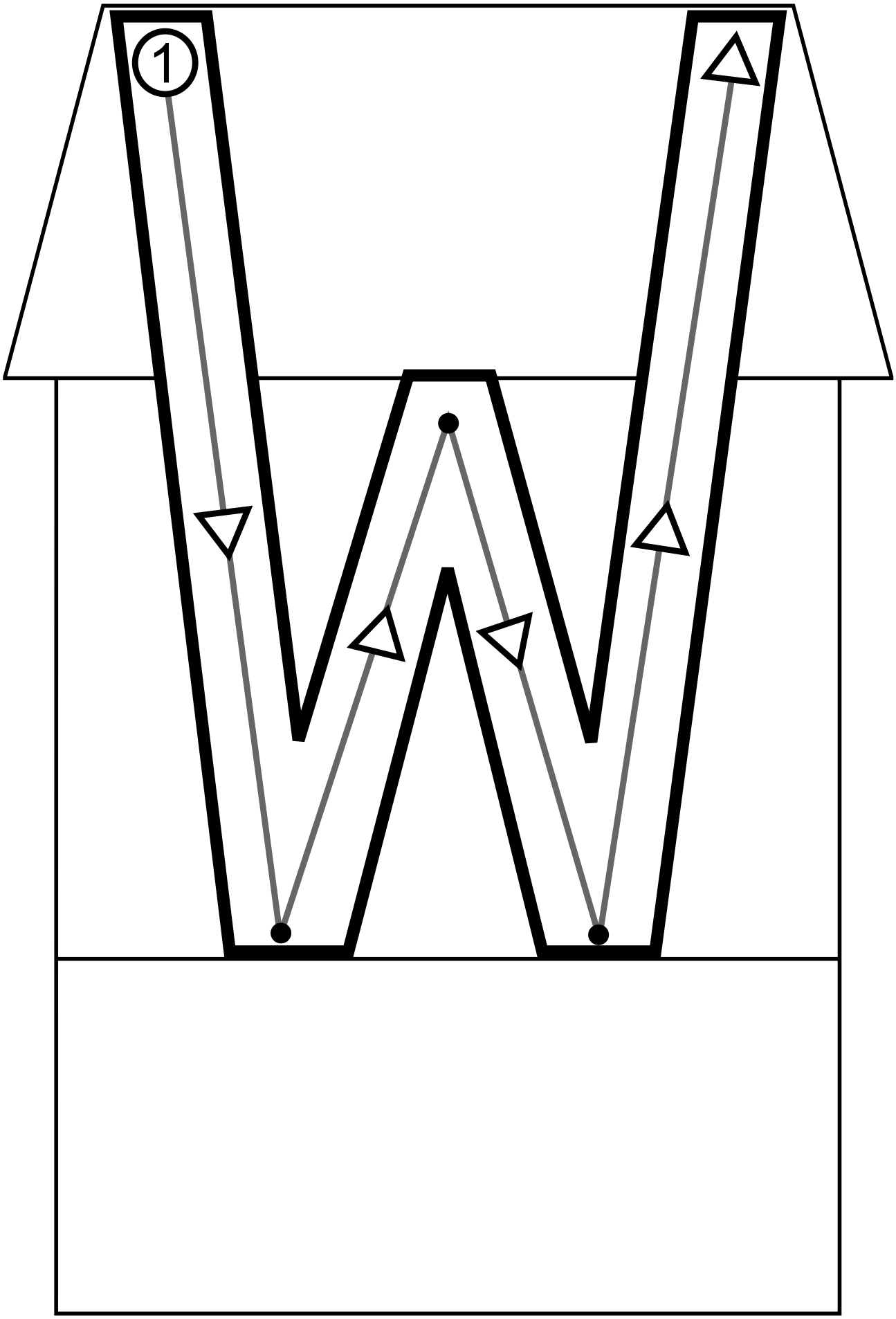
1

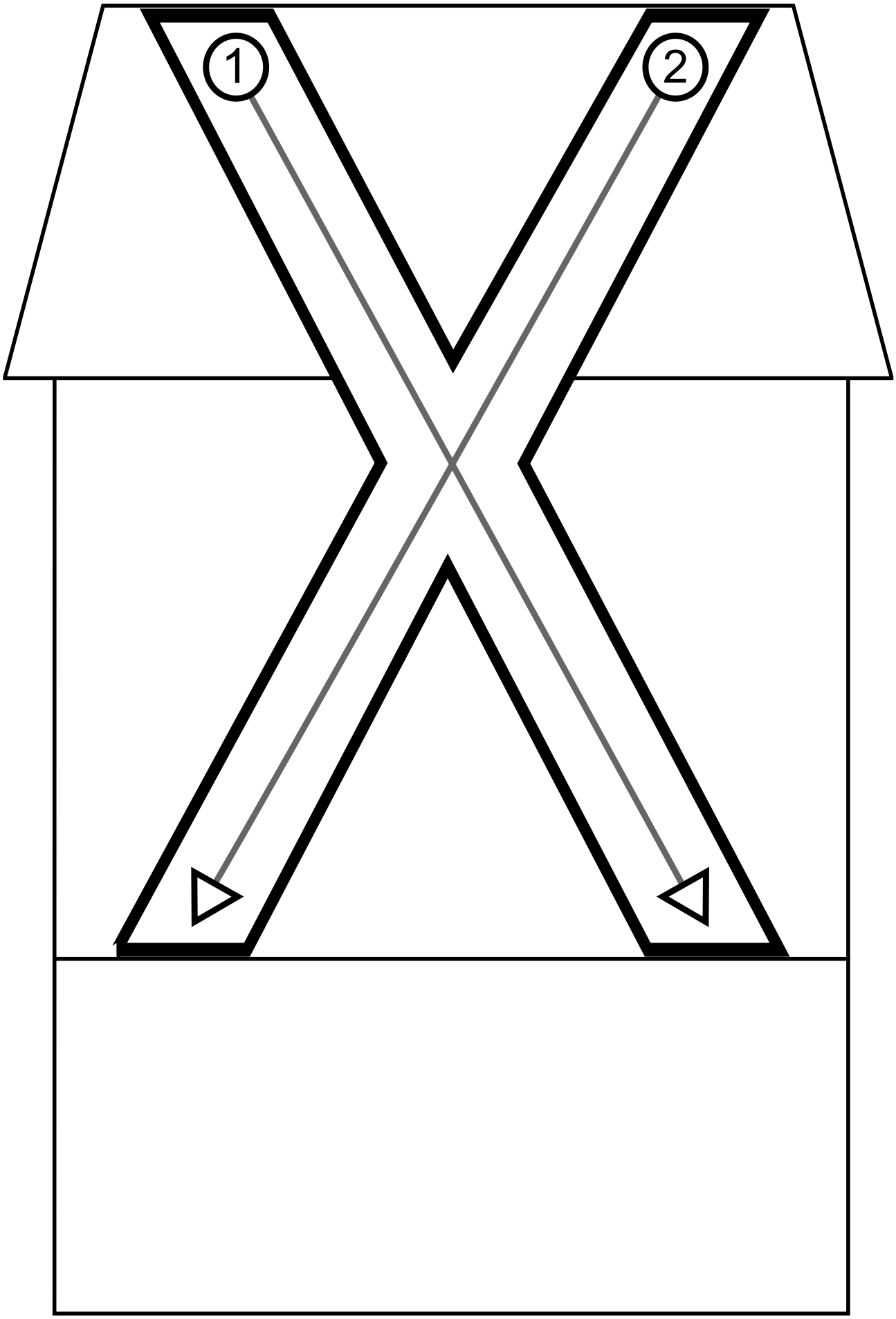
1
2

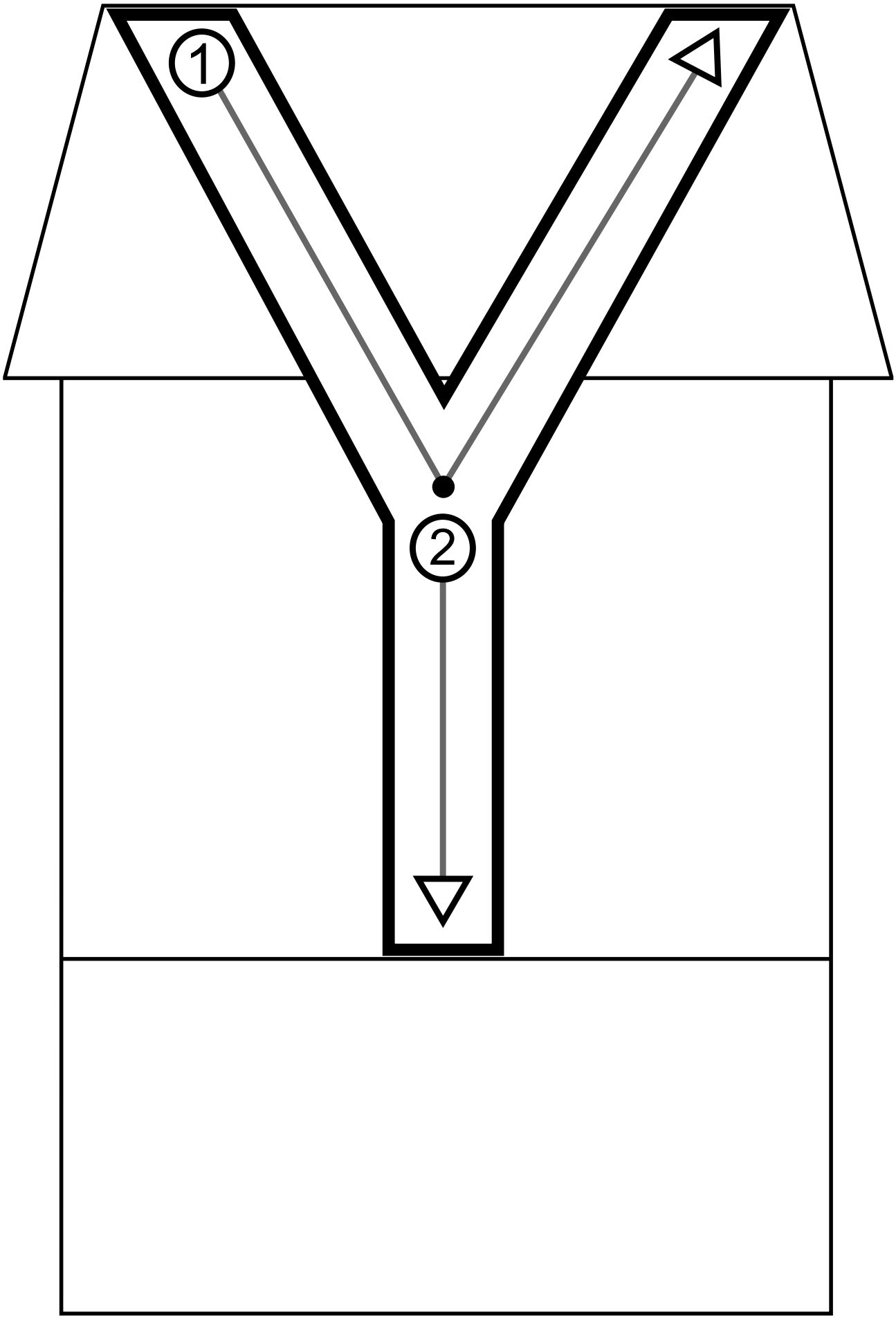
1
2

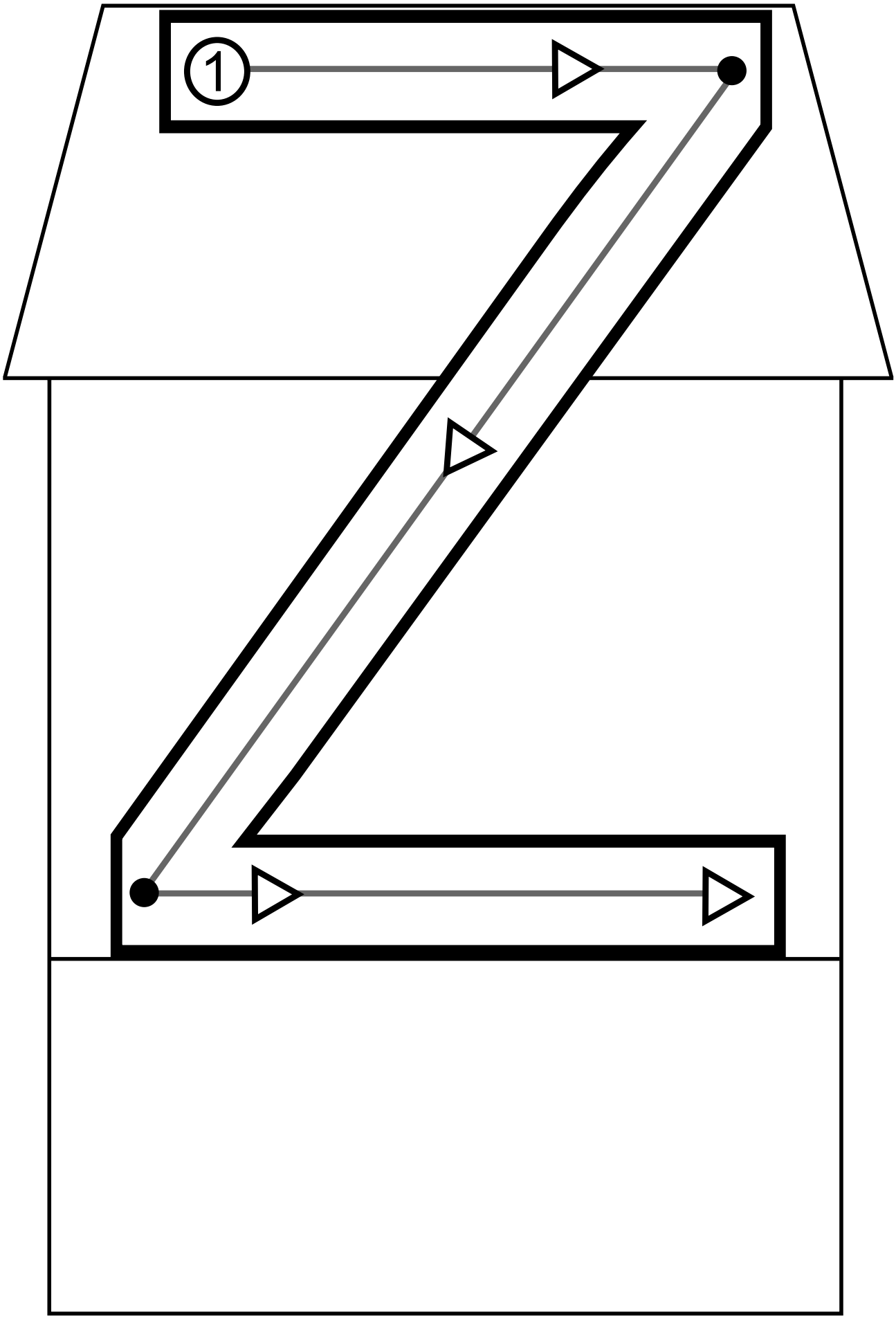
1

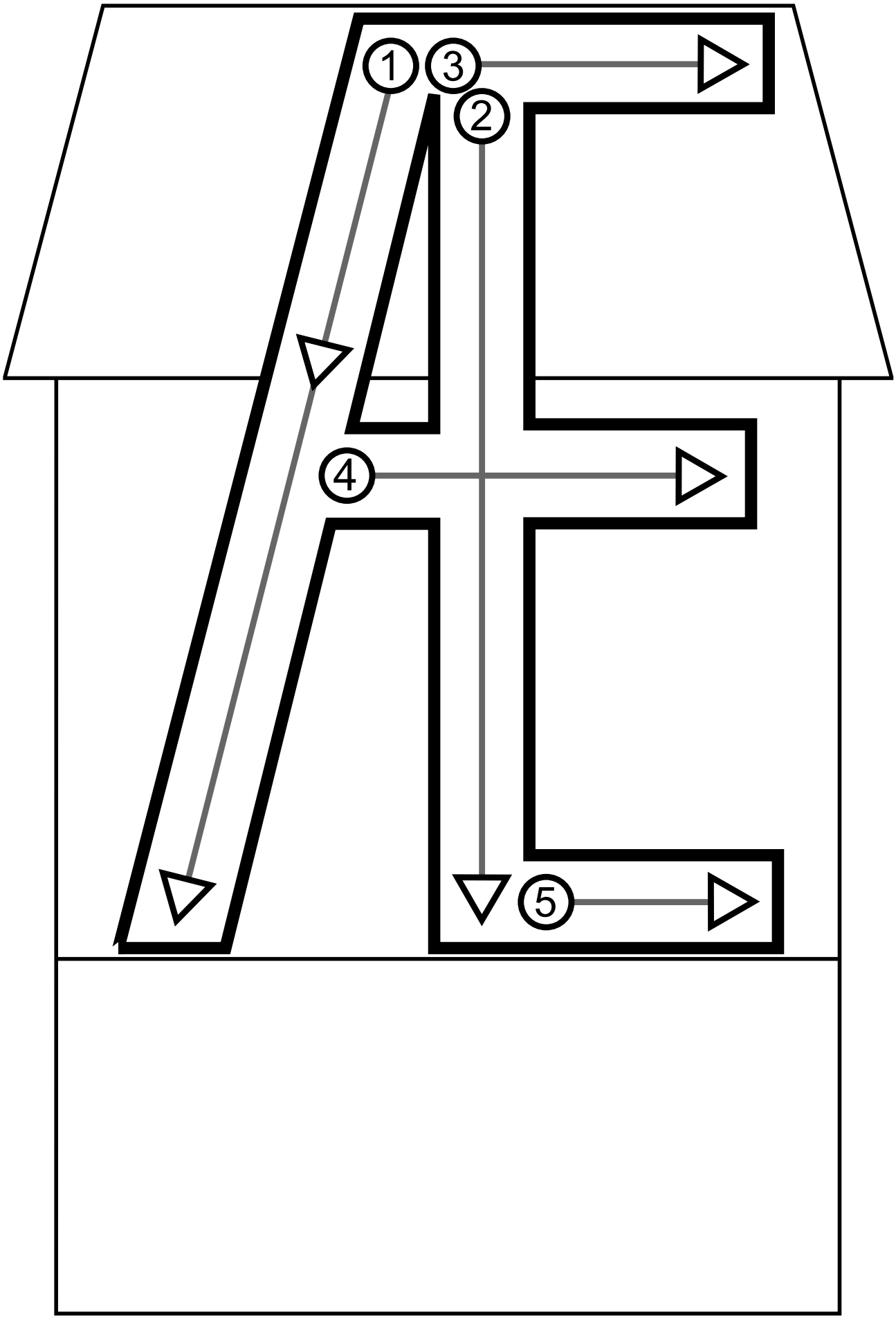
1
3
2
4
5

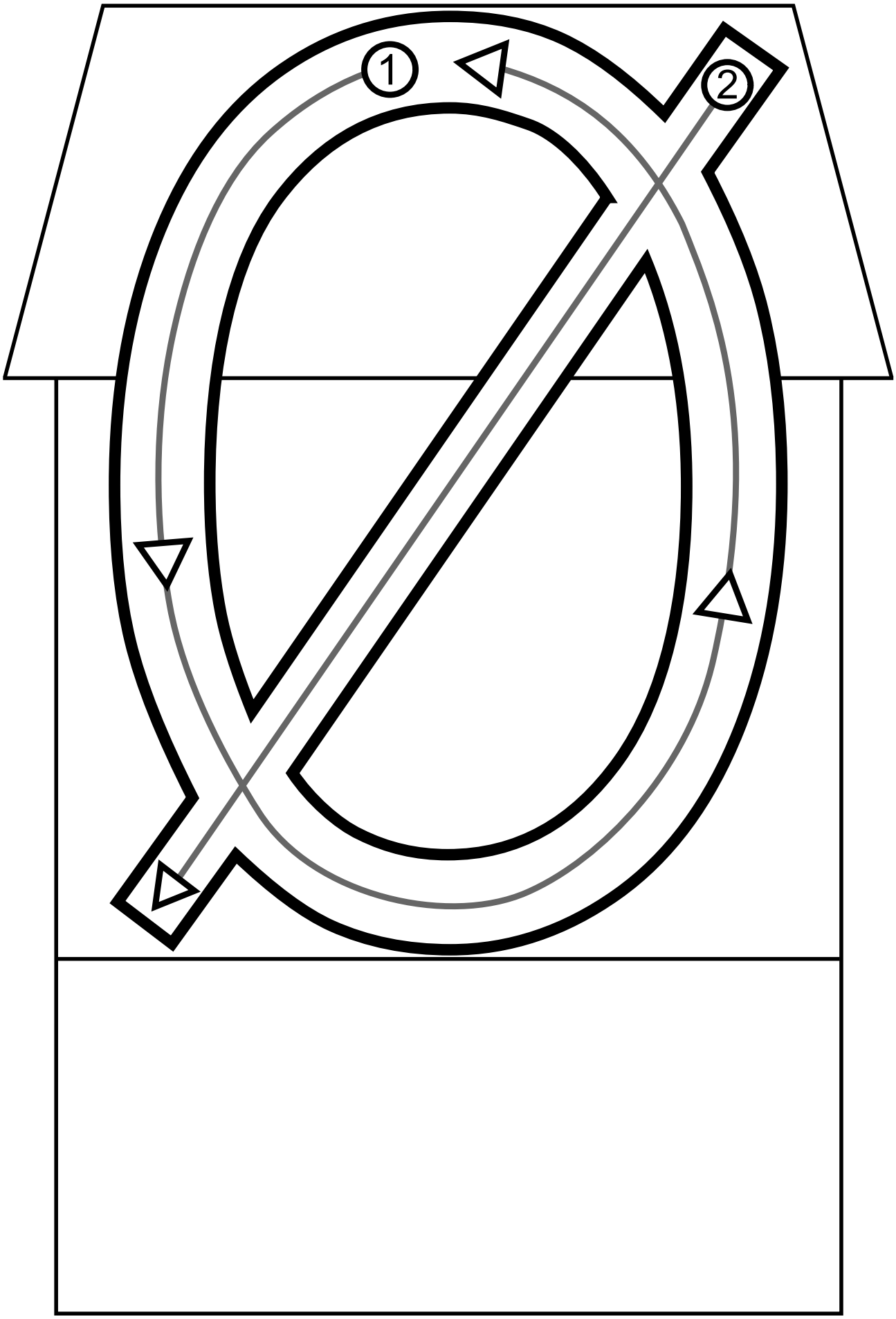
1
2

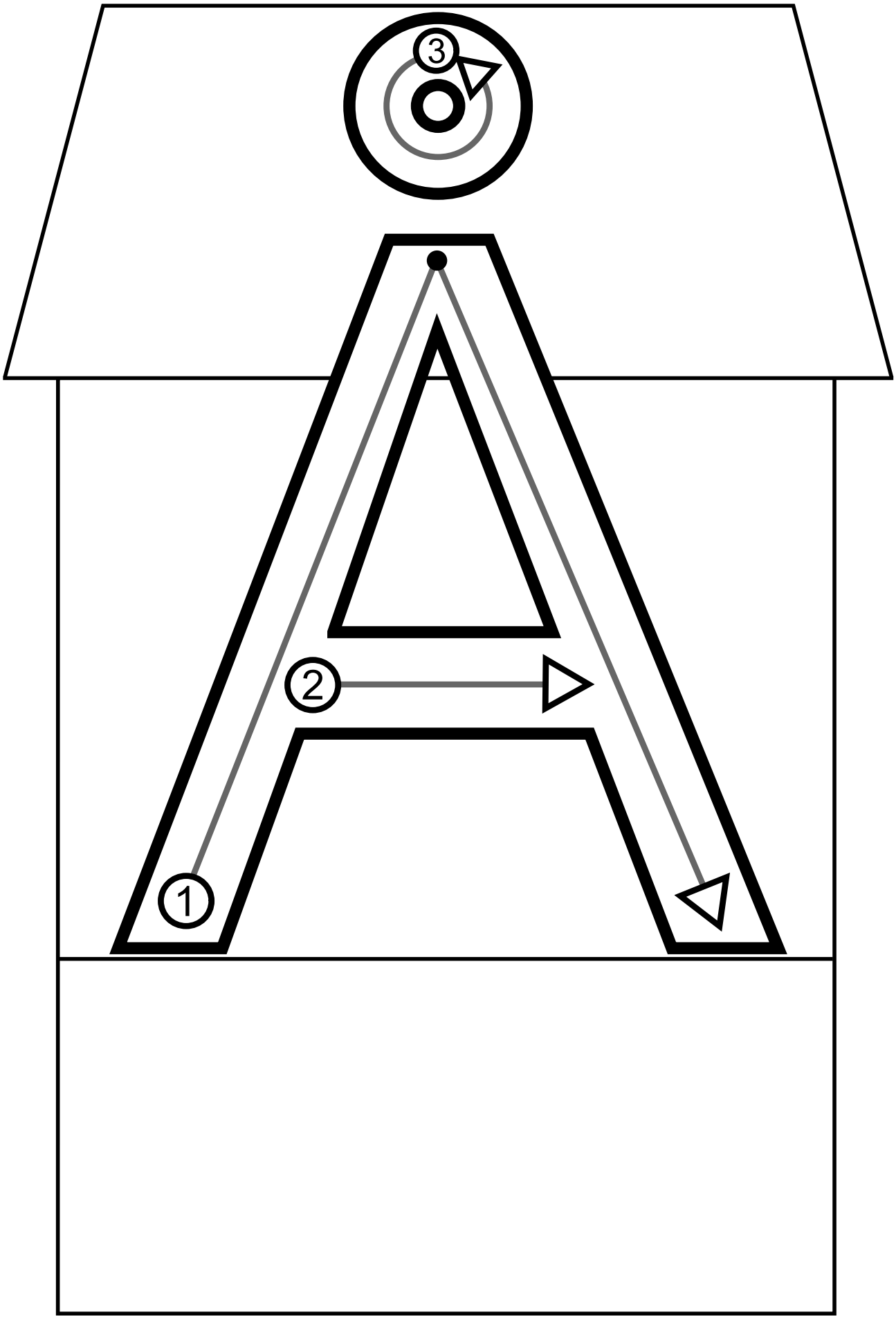
3
2
1